白陵寺正殿施工图

湖北佳境建筑设计有限公司

HU BEI JIA JING JIAN ZHU SHE JI YOU XIAN GONG SI

甲级A142008315

湖北佳境建筑设计有限公司 证书编号:A142008315	工程名称		专业	建筑
	项　目	白陵寺正殿	阶段	施工图
			本表　共　页	张数

序号	图号	设 计 说 明 文 件	张数	折图号纸	备注
01	建施-01	建筑设计说明	1	A3	
02	建施-02	平面图	1	A3	
03	建施-03	正立面图	1	A3	
04	建施-04	背立面图	1	A3	
05	建施-05	侧立面图	1	A3	
06	建施-06	1-1剖面图	1	A3	
07	建施-07	2-2剖面图	1	A3	
08	建施-08	屋面俯视图	1	A3	
09	建施-09	屋面仰视图	1	A3	
10	建施-10	M-1大样图	1	A3	
11	建施-11	建筑大样图	1	A3	
12	建施-12	斗拱大样图	1	A3	

湖北佳境建筑设计有限公司 证书编号:A142008315	工程名称		专业	结构
	项　目	白陵寺正殿	阶段	施工图
			本表　共　页	张数

序号	图号	设 计 说 明 文 件	张数	折图号纸	备注
01	结施-01	结构设计说明	1	A3	
02	结施-02	基础平面布置图	1	A3	
03	结施-03	基础大样图　基础施工说明	1	A3	
04	结施-04	柱定位平面图	1	A3	
05	结施-05	梁上柱定位平面图	1	A3	
06	结施-06	基础梁配筋图	1	A3	
07	结施-07	4.600m梁配筋图	1	A3	
08	结施-08	5.950m梁配筋图	1	A3	
09	结施-09	檐口5.350m屋面梁配筋图	1	A3	
10	结施-10	檐口5.350m屋面板配筋图	1	A3	
11	结施-11	1-1剖面构架图	1	A3	
12	结施-12	2-2剖面构架图	1	A3	
13	结施-13	结构大样图	1	A3	

建筑设计说明

分类	各部分做法及说明
一般说明	1、设计依据： （1）、国家现行设计规范。 a、《民用建筑设计通则》（GB50352-2005） b、《建筑设计防火规范》（GB50016-2014） c、《房屋建筑制图统一标准》（GB/T50001-2001） d、《建筑制图标准》（GB/T50104-2001） e、《民用建筑工程室内环境污染控制规范》（GB50325-2012）第1.0.5条 f、《屋面工程技术规范》（GB50345-2012） g、《建筑防腐蚀工程施工及验收规范》（GB50212-91） （2）、本工程根据国家现行规范及标准、甲方设计委托书、设计方案进行设计。 2、本工程结构形式： 钢筋混凝土框架结构，建筑层次为一层，建筑总面积110.00平方米，建筑通高8.600米。 3、本工程设计图纸所注总平面尺寸及标高均以米为单位，其余均以毫米为单位。 4、本工程±0.000标高按现场绝对值标高确定。（甲方未提供绝对值标高地形图） 5、各层标注标高为建筑完成面标高，屋面标高为结构面标高。 6、凡给排水、电气、空调、动力等设备管道，如穿过钢筋混凝土板，预制构件，墙身者均需预留孔洞或预埋，不宜临时开凿，并密切配合各专业图纸施工，遇有问题请会同本院共同商量解决，不得任意变更。 7、凡装修工程材料选用及做法均须符合设计要求（必要时做样板），装修材料样品必须经过设计方面同意方可采购与施工。 8、本设计按现行各有关规范和有关审批文件进行，凡图纸及本说明未详及处，均严格按国家有关现行规范、规程、规定执行。
墙基防潮层	9、墙基防潮层：20厚1:2水泥砂浆掺5%的防水剂,位置在-0.06m标高处。 （自然地面标高为±0.000）
地面	10、室内地面做法： ①、600*600*10厚地砖铺实拍平，水泥浆擦缝； ②、30厚1：3干硬性水泥砂浆，面上撒素水泥； ③、素水泥浆结合层一遍； ④、100厚C15砼垫层； ⑤、素土夯实； 11、室外（走廊）地面做法： ①、300*600*10厚地砖铺实拍平，水泥浆擦缝 ②、30厚1：3干硬性水泥砂浆,面上撒素水泥 ③、素水泥浆结合层一遍 ④、100厚C15素混凝土垫层 ⑤、素土夯实
外墙面装饰	12、 墙面： 水泥砂浆外墙面：12厚1：3水泥砂浆底；8厚1：2水泥砂浆面，刷铁红色外墙涂料二遍。

分类	各部分做法及说明
内墙面装饰	13、内墙 混合砂浆内墙面：15厚1：1：6水泥石灰砂浆底；5厚1：0.5：3水泥石灰砂浆面；白色乳胶漆二遍。
屋面	14、屋面做法：（所有板面清扫干净各刷素水泥浆一遍） （1）：屋面做法： ①、1：2.5混合砂浆铺盖灰筒瓦； ②、25厚1:2水泥砂浆找坡（1：3防水砂浆掺5%防水剂）； ③、钢筋砼屋面板（用平板振动器由下向上振动捣实）。 底瓦促节施工时，可采用瓦件三搭头的直压，瓦筒施工时，灰泥不宜饱满，筒瓦的上下搭接处，应留30mm缝隙，防止膨胀时筒瓦凸起。
油漆	15、（1）：木制品调和漆：底油一道，刮腻子，铅油或调和漆二道， （门窗为朱红色调和漆）。 （2）：金属制品银粉漆：防锈或红丹漆一道，刮腻子，银粉漆二道。 （3）：木材防腐：凡伸入墙内与墙体接触面木料，满涂水柏油防腐。 （4）：砼梁、柱及构件：采用1：3水泥砂浆打底厚15mm，干燥后用1：2水泥砂浆抹5厚面层，油漆、彩绘工序待面层干燥后再施工。 （5）：待砼构件抹灰面干燥后进行外部处理，作单皮灰地仗，刷水性水泥漆两遍。 （6）：砼及砖砌体表面做油漆时应除碱刷隔离剂。 （7）：油漆彩绘项目：梁枋、雀替、柱头、檐椽、斗拱。
其它	16、 （1）；木门窗：木门窗采用外松内杉制作安装，木料要求干燥。 （2）；柱顶石：细石砼柱顶石； （3）；80*80檐椽，间距230mm
补充说明	17、 （1）；本工程设计合理使用年限为50年。 （2）；本工程建筑名称为:白陵寺正殿。 在设计之同时，参考《中国建筑史》中的有关资料为依据。 （3）；屋顶戗脊、垂脊处予留Φ100@800铜定。屋面瓦件部分由生产厂家按本工程各分项建筑高度，配套生产其它屋面各瓦部件。 （4）；古建部分参见《中国古建筑木制技术》中的有关资料。 （5）；建筑工程等级（二级）、防火设计、耐火等级（二级）、屋面防水等级（Ⅲ级）

湖北佳境建筑设计有限公司 证书编号:A142008315				工程名称			
				项　目	白陵寺正殿		
工程负责人		设　计		建筑设计说明		设计号	
审　核		制　图				图　号	建施-01
审　定		校　对		CAD 图号	dssb-j	日　期	2022.07

给排水

建筑 结构 电气 暖通

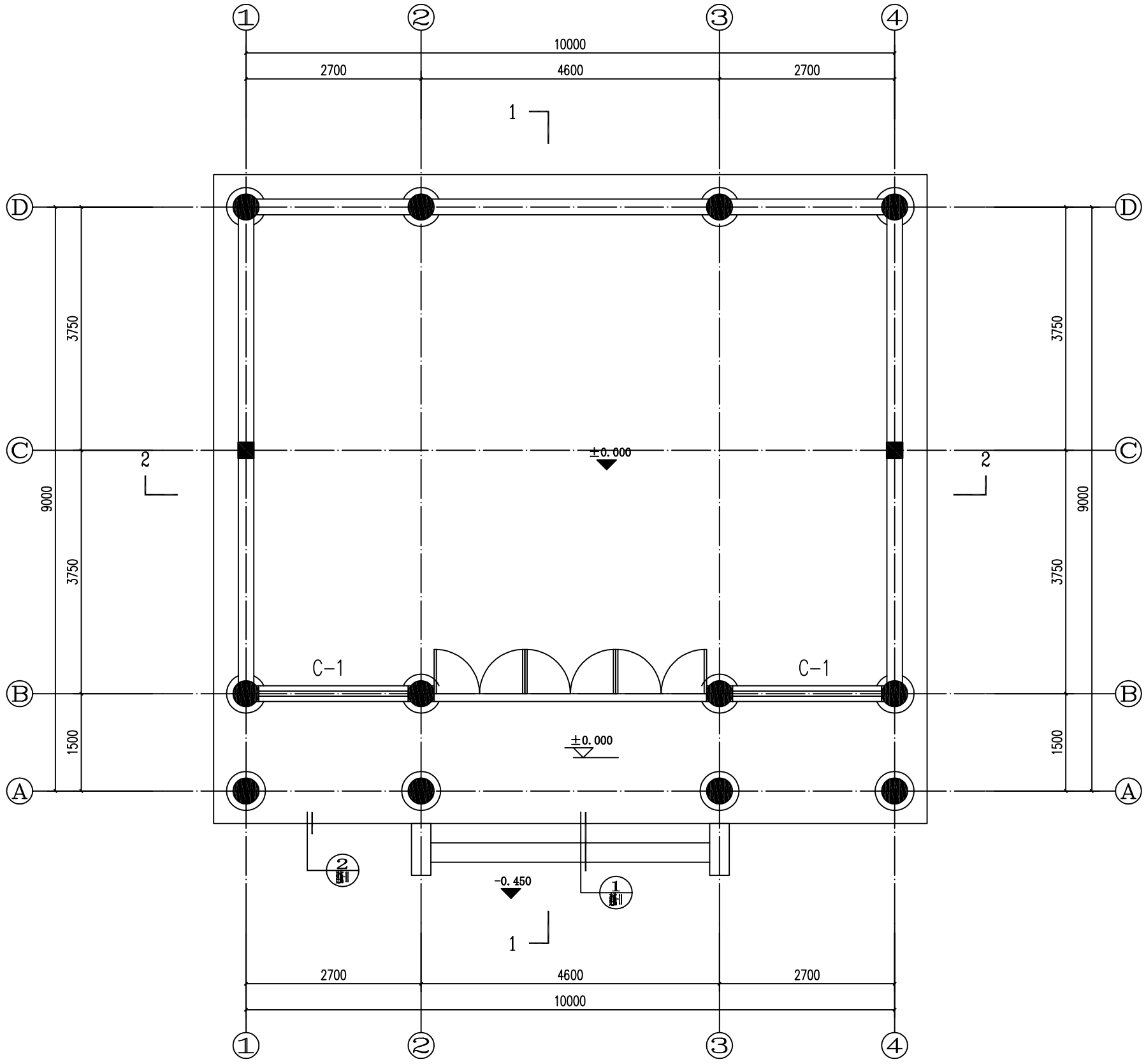

平面图 1:50

给排水
建筑
结构
电气
暖通

湖北佳境建筑设计有限公司 证书编号:A142008315				工程名称			
				项　目	白陵寺正殿		
工程负责人		设　计		平面图		设计号	
审　核		制　图				图　号	建施-02
审　定		校　对		CAD 图号	dssb-j	日　期	2022.07

给排水

建筑 结构 电气 暖通

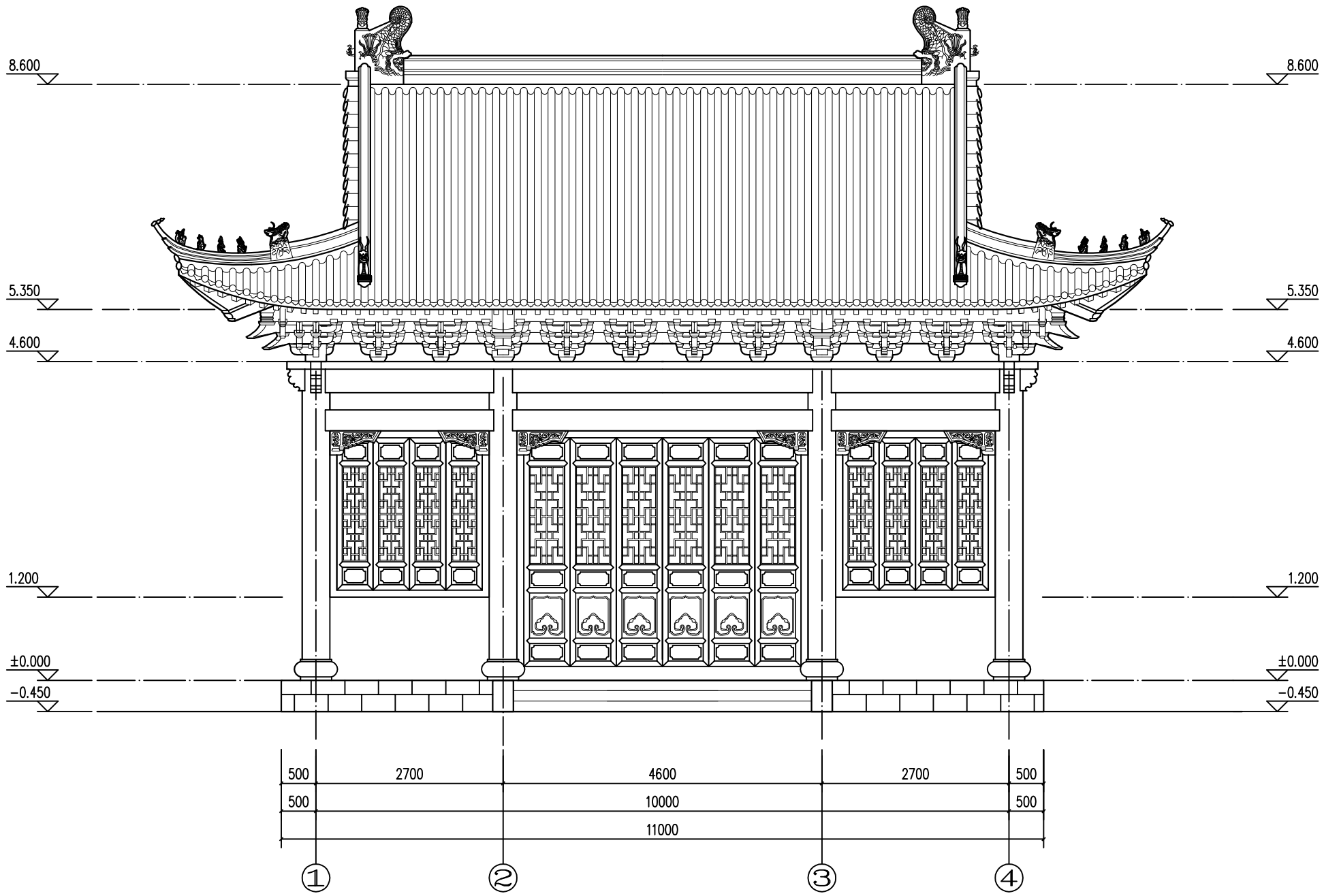

正立面图 1:50

湖北佳境建筑设计有限公司 证书编号:A142008315				工程名称			
				项　目	白陵寺正殿		
工程负责人		设　计		正立面图		设计号	
审　核		制　图				图　号	建施-03
审　定		校　对		CAD 图号	dssb-j	日　期	2022.07

给排水

建筑 结构 电气 暖通

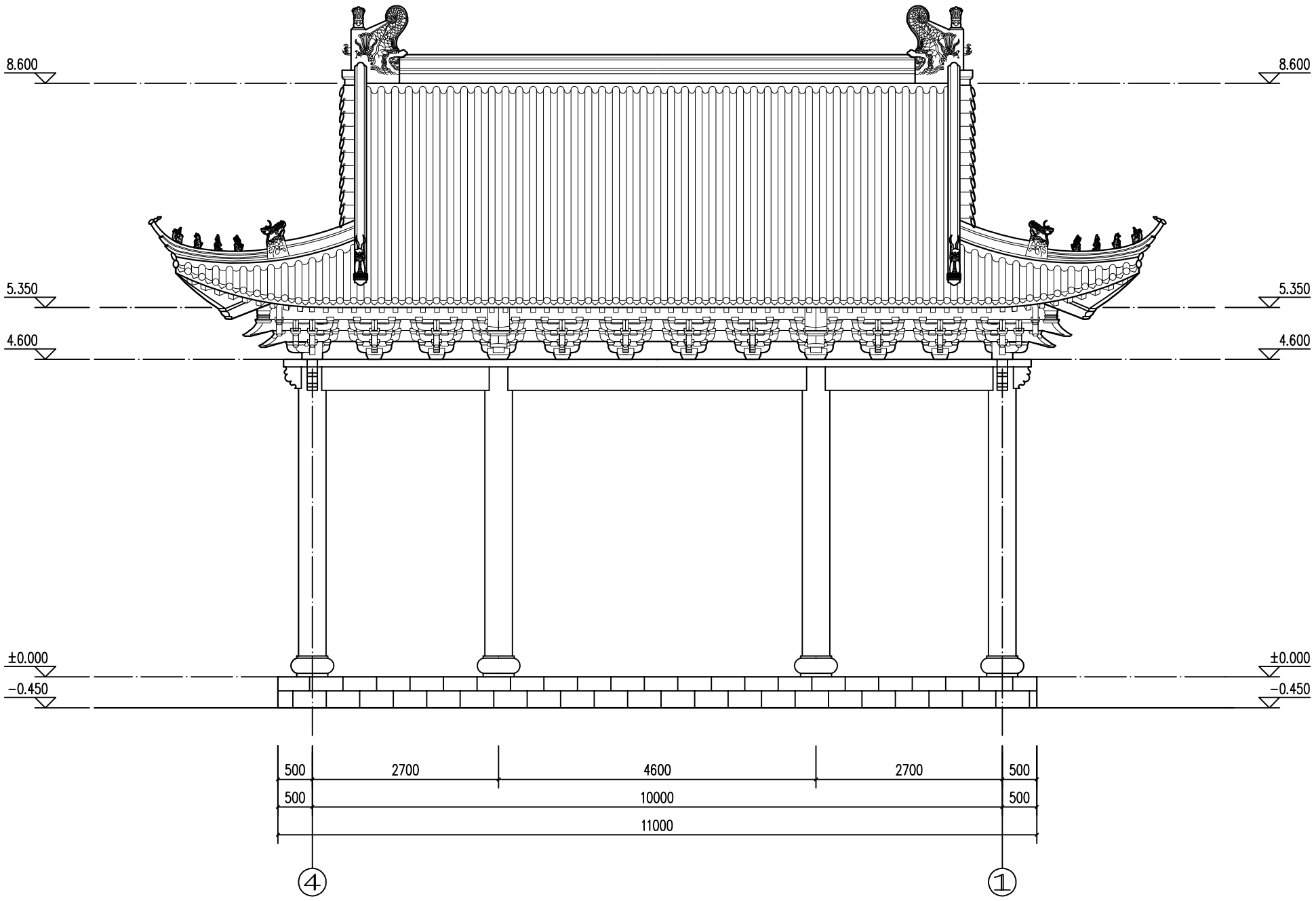

背立面图 1:50

湖北佳境建筑设计有限公司 证书编号:A142008315				工程名称			
				项　目	白陵寺正殿		
工程负责人		设　计		背立面图		设计号	
审　核		制　图				图　号	建施-04
审　定		校　对		CAD 图号	dssb-j	日　期	2022.07

给排水

建筑 结构 电气 暖通

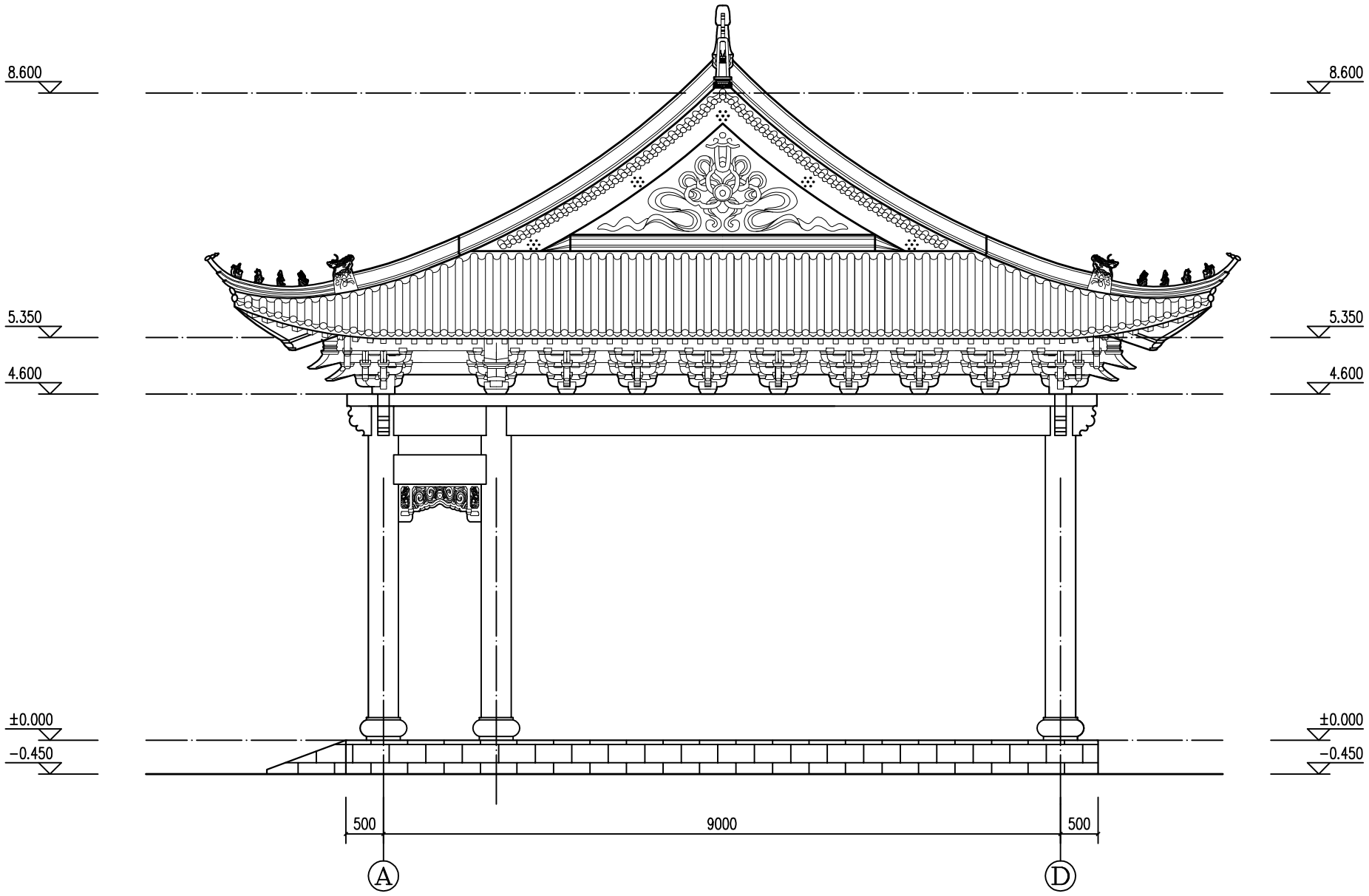

侧立面图 1:50

湖北佳境建筑设计有限公司 证书编号:A142008315				工程名称			
				项　目	白陵寺正殿		
工程负责人		设　计		侧立面图		设计号	
审　核		制　图				图　号	建施-05
审　定		校　对		CAD 图号	dssb-j	日　期	2022.07

给排水

建筑 结构 电气 暖通

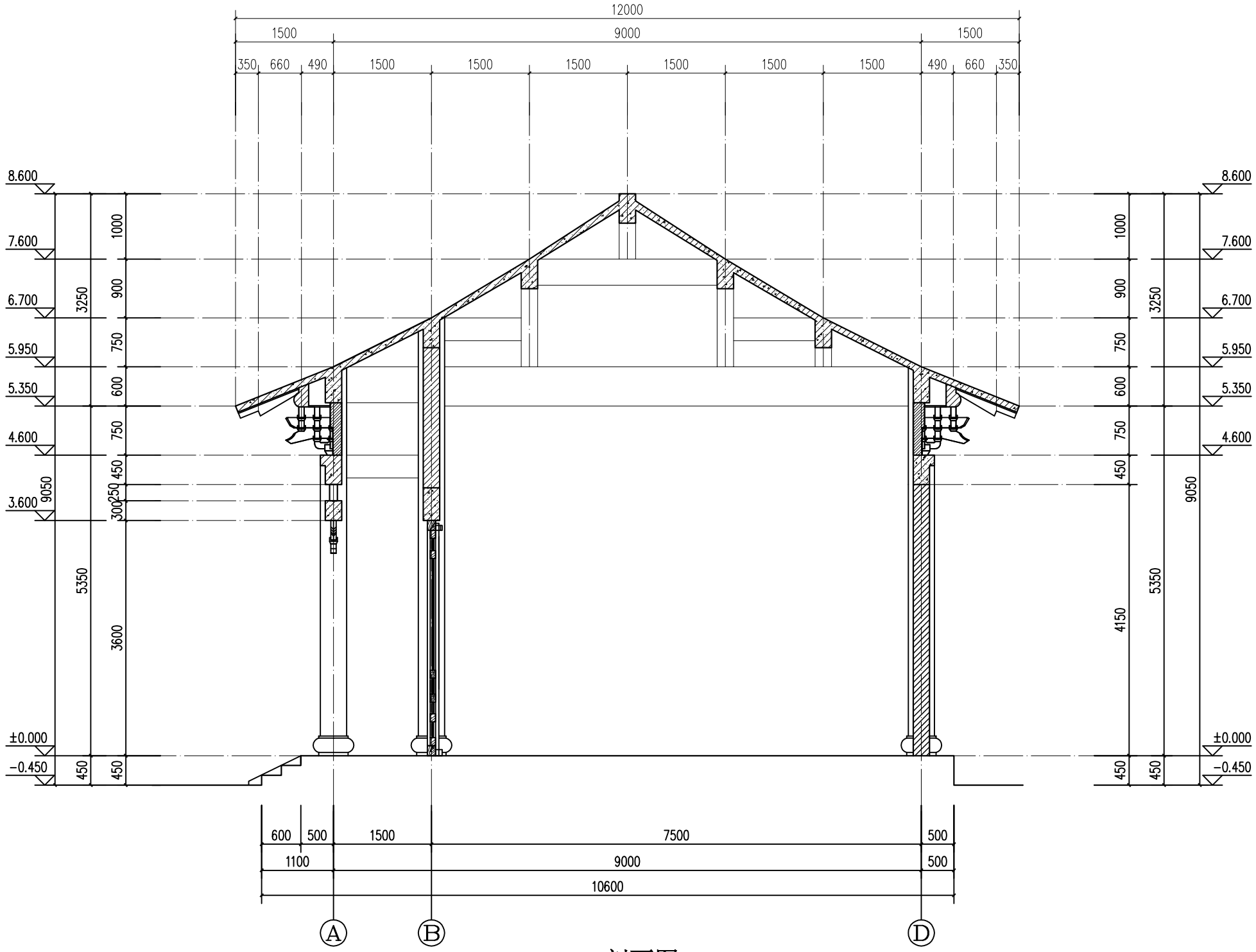

1-1剖面图 1:50

湖北佳境建筑设计有限公司 证书编号:A142008315				工程名称			
				项　目	白陵寺正殿		
工程负责人		设　计		1-1剖面图		设计号	
审　核		制　图				图　号	建施-06
审　定		校　对		CAD 图号	dssb-j	日　期	2022.07

给排水

建筑 结构 电气 暖通

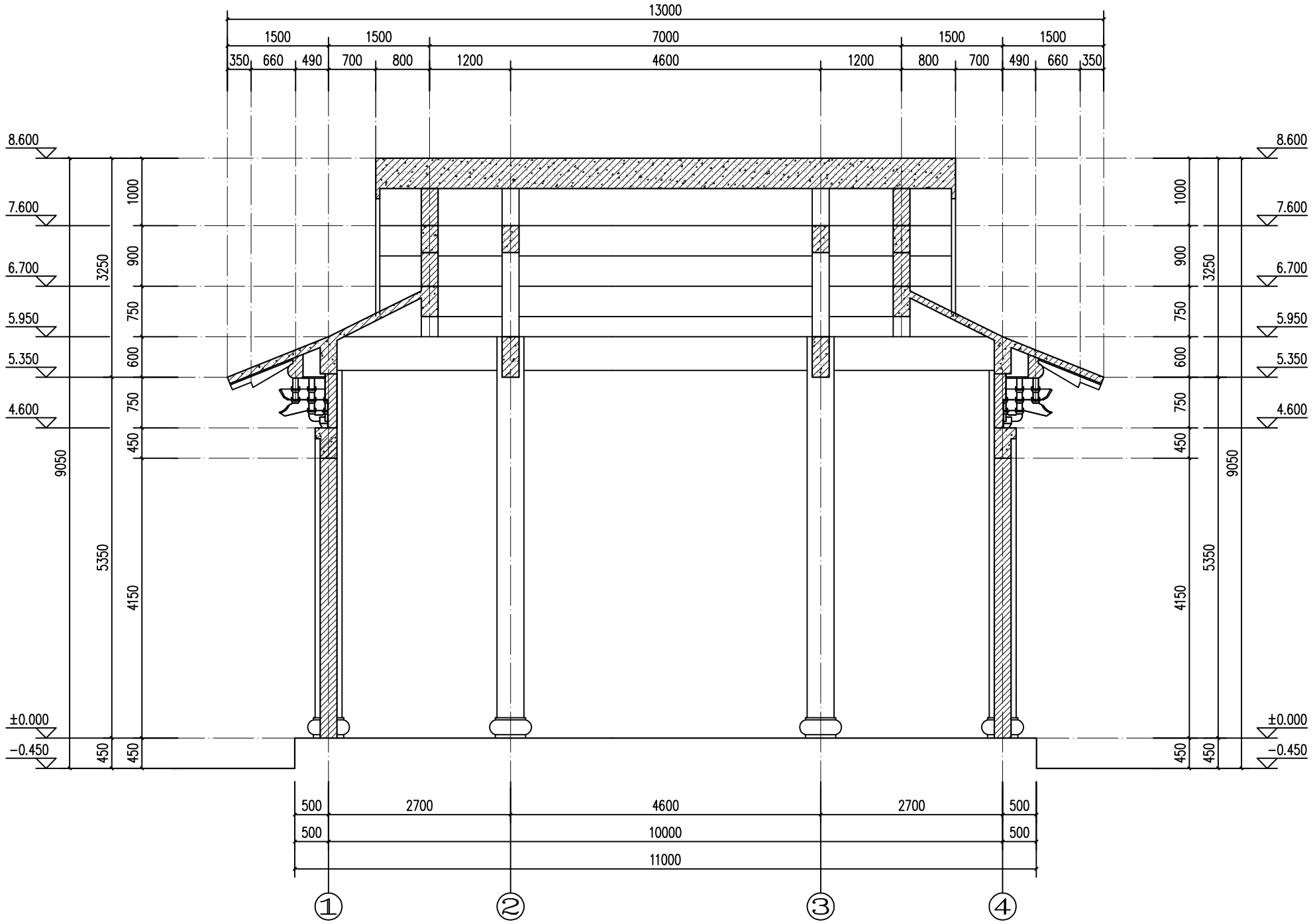

2-2剖面图 1:50

湖北佳境建筑设计有限公司 证书编号:A142008315				工程名称			
				项　目	白陵寺正殿		
工程负责人		设　计		2-2剖面图		设计号	
审　核		制　图				图　号	建施-07
审　定		校　对		CAD 图号	dssb-j	日　期	2022.07

给排水

建筑
结构
电气
暖通

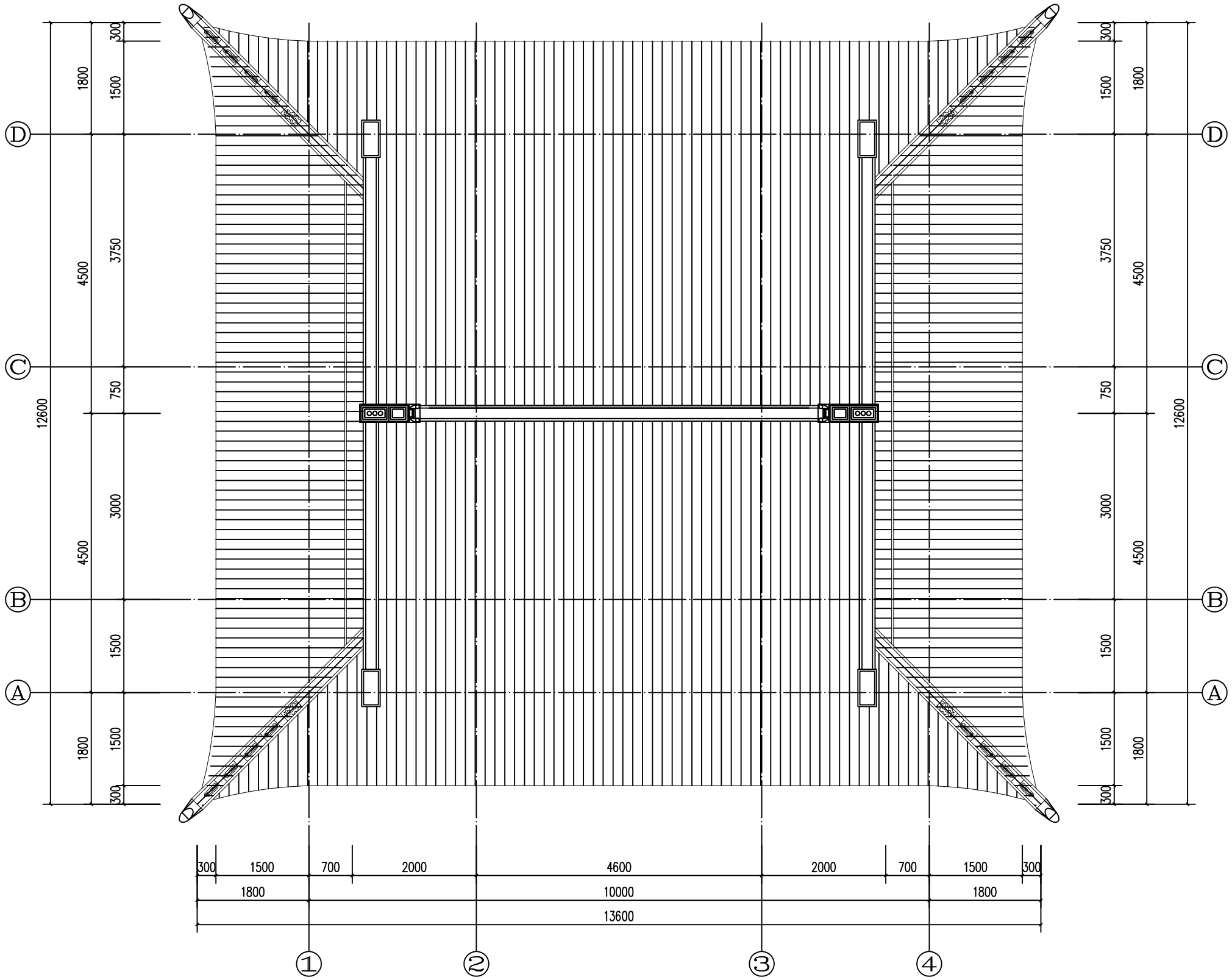

屋面俯视图 1:50

湖北佳境建筑设计有限公司 证书编号:A142008315				工程名称			
				项　目	白陵寺正殿		
工程负责人		设　计		屋面俯视图		设计号	
审　核		制　图				图　号	建施-08
审　定		校　对		CAD 图号	dssb-j	日　期	2022.07

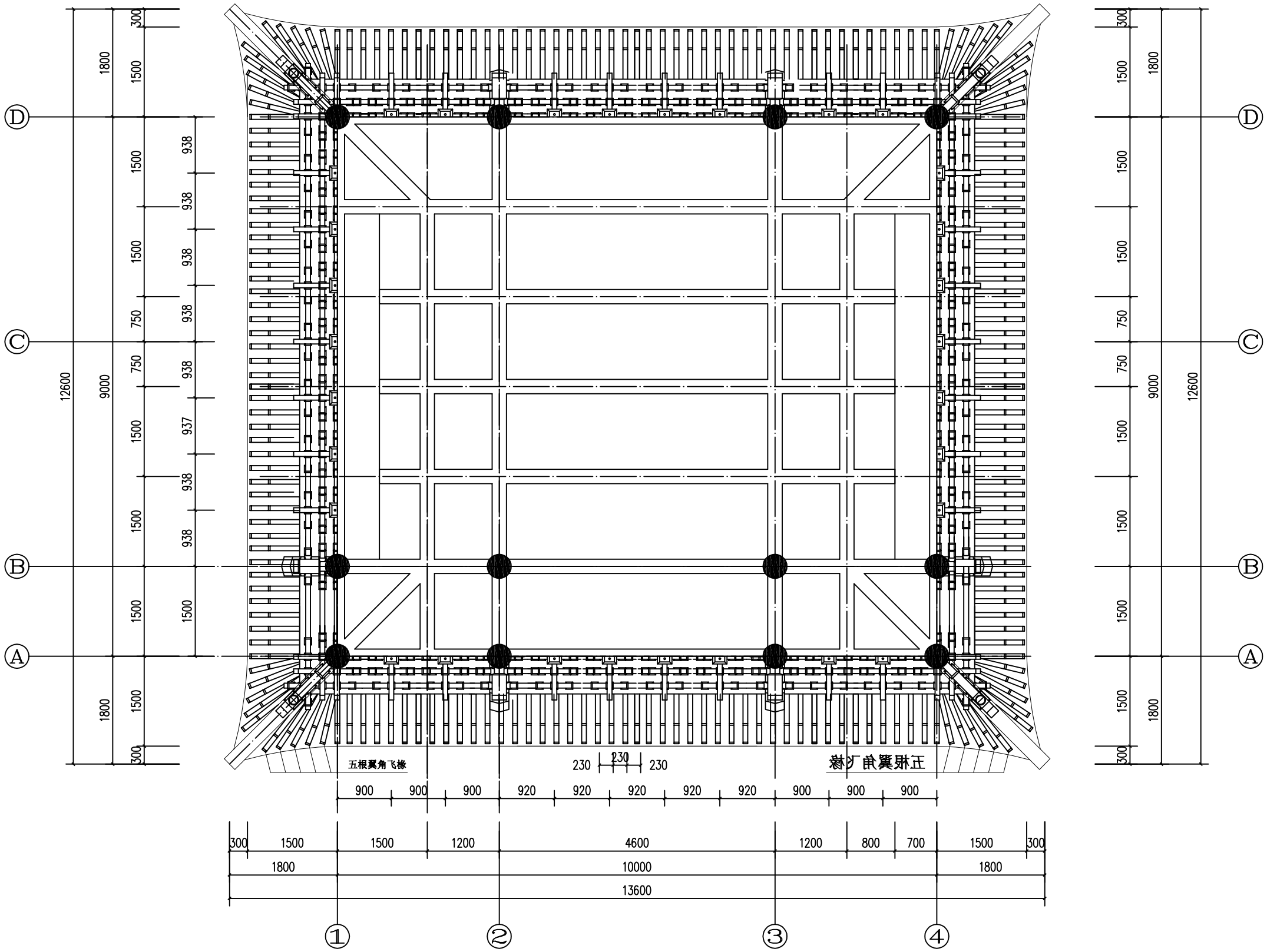

屋面仰视图 1:80

湖北佳境建筑设计有限公司 证书编号:A142008315				工程名称			
				项　目	白陵寺正殿		
工程负责人		设　计		屋面仰视图		设计号	
审　核		制　图				图　号	建施-09
审　定		校　对		CAD 图号	dssb-j	日　期	2022.07

给排水

建筑 结构 电气 暖通

给排水

建筑 结构 电气 暖通

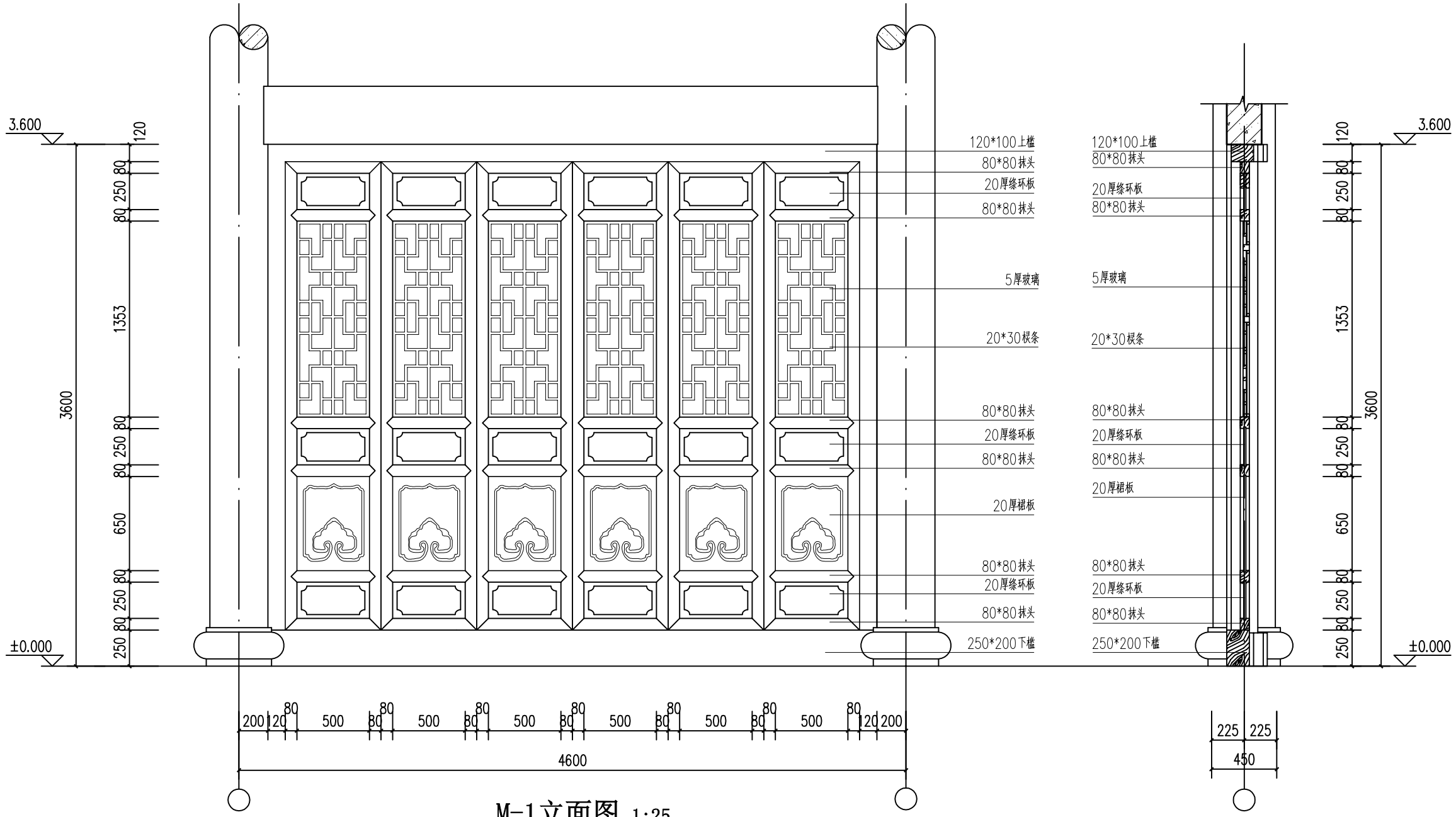

M-1立面图 1:25

M-1剖面图 1:25

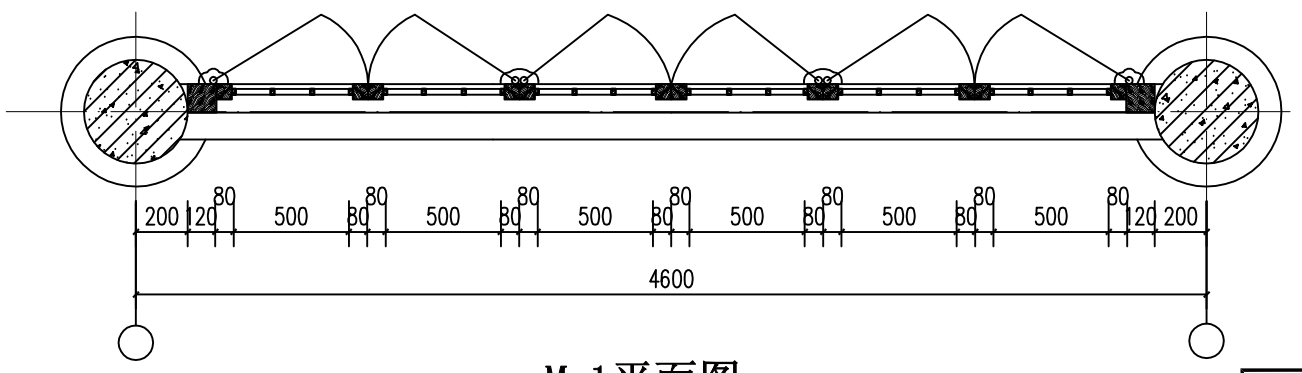

M-1平面图 1:25

湖北佳境建筑设计有限公司 证书编号:A142008315				工程名称			
				项　目	白陵寺正殿		
工程负责人		设　计		M-1大样图		设计号	
审　核		制　图				图　号	建施-10
审　定		校　对		CAD 图号	dssb-j	日　期	2022.07

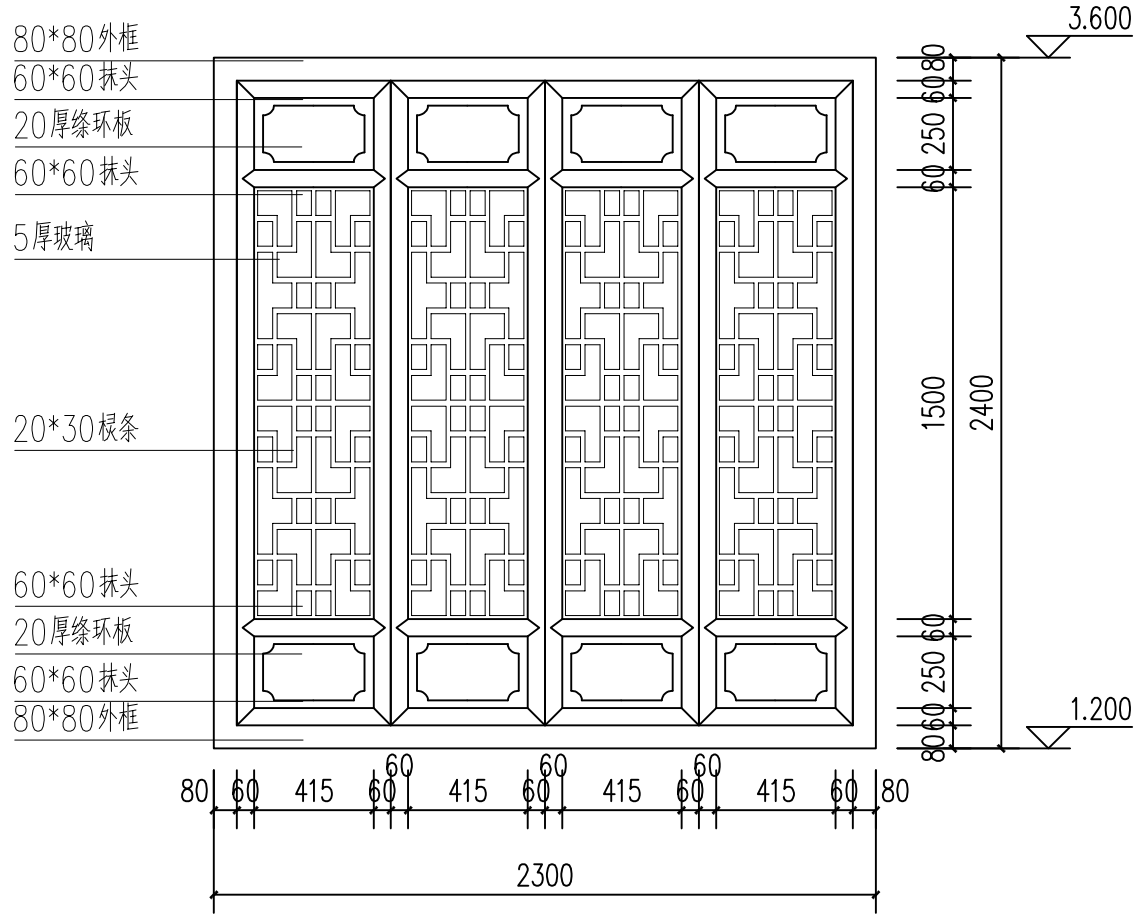

C-1大样图

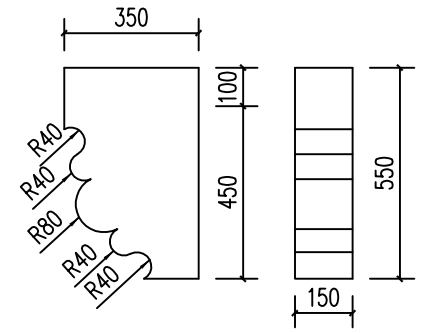

霸王拳大样图

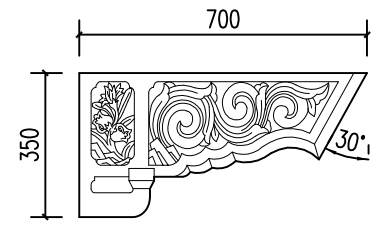

雀替立面图

注：厚为80mm.

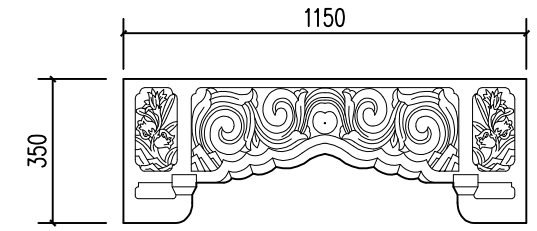

骑马雀替立面图

注：厚为80mm.

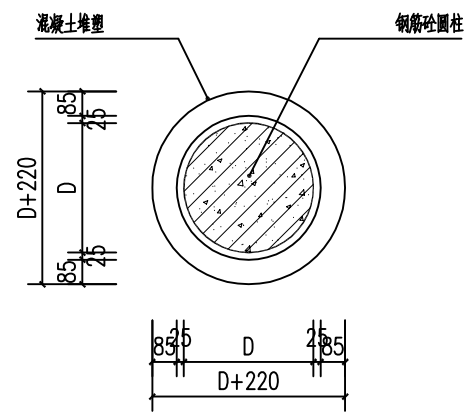

柱顶石平面大样图

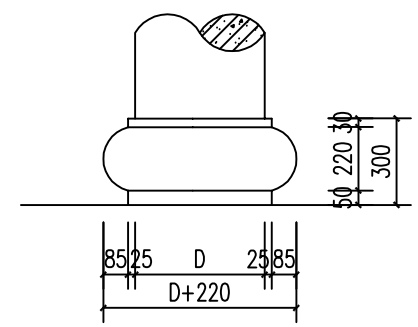

柱顶石立面大样图

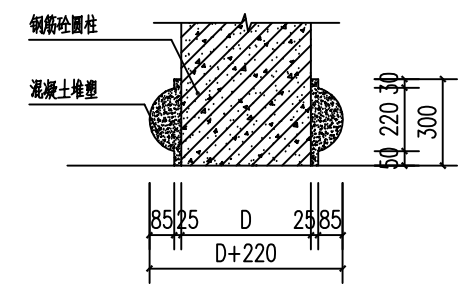

柱顶石剖面大样图

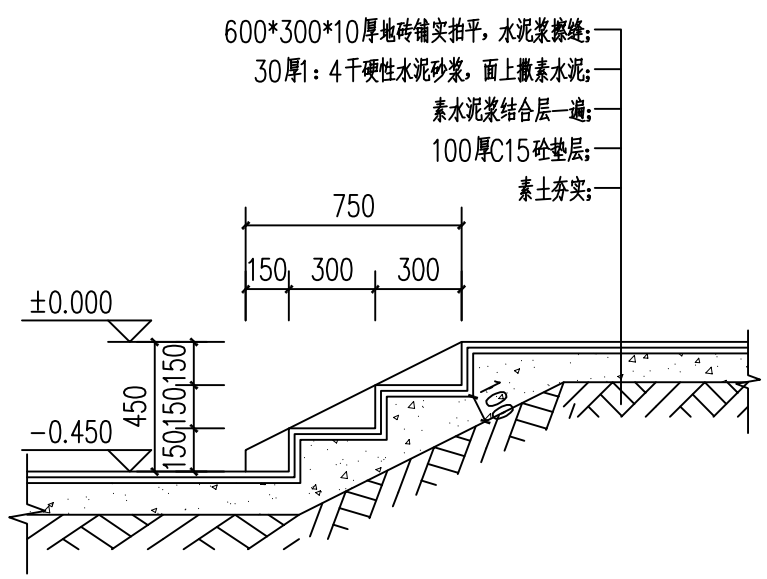

踏步大样图

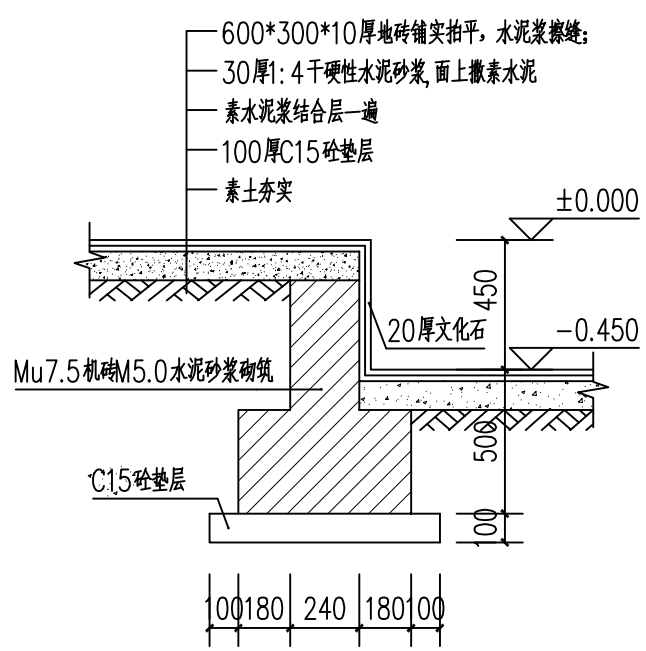

台明大样图

门窗表

类型	设计编号	洞口尺寸(mm)	数量	备注
门	M-1	4200x3600	1	仿古
窗	C-1	2300X2400	2	仿古

湖北佳境建筑设计有限公司 证书编号:A142008315				工程名称			
				项　目	白陵寺正殿		
工程负责人		设　计		建筑大样图		设计号	
审　核		制　图				图　号	建施-11
审　定		校　对		CAD 图号	dssb-j	日　期	2022.07

给排水

建筑 结构 电气 暖通

给排水

建筑 结构 电气 暖通

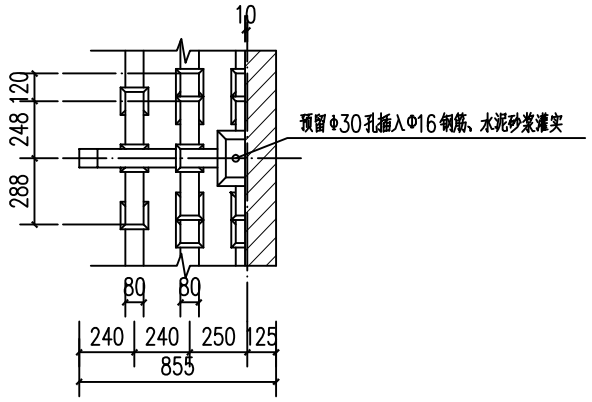

五踩平身科斗拱平面图

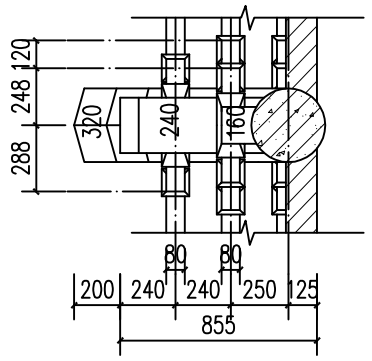

五踩柱头科斗拱平面图

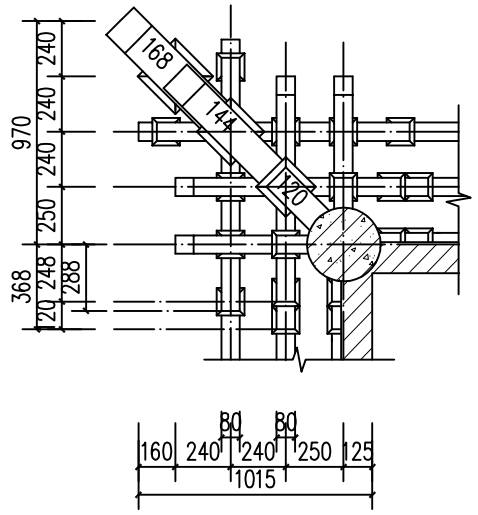

五踩角科斗拱平面图

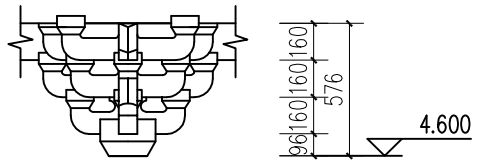

五踩平身科斗拱立面图

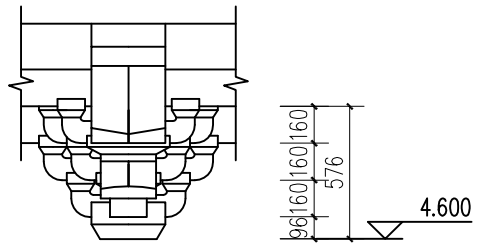

五踩柱头科斗拱立面图

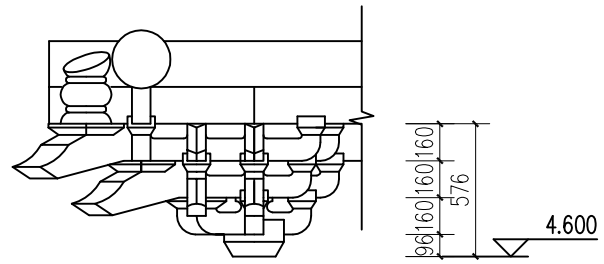

五踩角科斗拱立面图

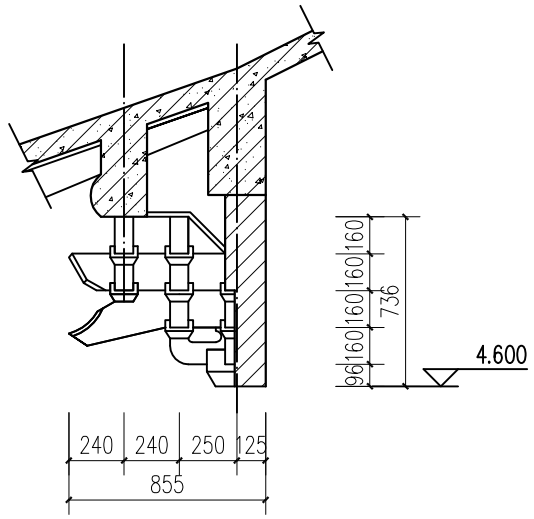

五踩平身科斗拱剖面图

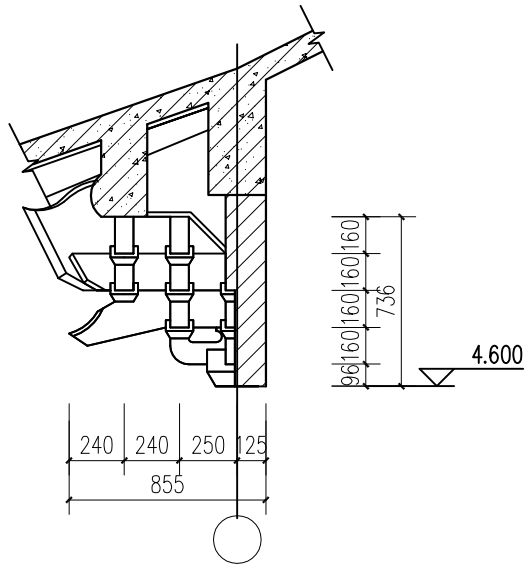

五踩柱头科斗拱剖面图

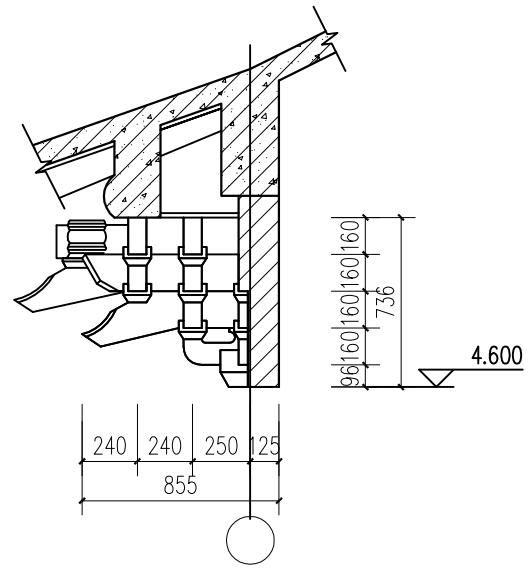

五踩角科斗拱剖面图

注明：

1、角科斜角翘、昂主筋采用4Φ10，箍筋为Φ6@200。

2、柱头科翘、昂主筋采用4Φ10，箍筋为Φ6@200。

3、角、柱头、平身科斗拱主筋为2Φ8，箍筋为Φ4^{b}@200。

湖北佳境建筑设计有限公司 证书编号:A142008315				工程名称			
				项　目	白陵寺正殿		
工程负责人		设　计		斗拱大样图		设计号	
审　核		制　图				图　号	建施-12
审　定		校　对		CAD 图号	dssb-j	日　期	2022.07

结 构 设 计 说 明

一、设计规范及标准图集

国家现行建筑结构设计规范、规程：

1.《建筑结构可靠度设统一标准》(GB 50068-2001)
2.《建筑结构荷载规范》(GB50009-2015)
3.《混凝土结构设计规范》(GB 50010-2010)
4.《建筑抗震设计规范》(GB 50011-2010(2016年版))
5.《建筑地基基础设计规范》(GB 50007-2011)
6.《建筑桩基技术规范》(JGJ 94-2014)
7.《混凝土结构施工图平面整体表示方法制图规侧和构造详图》(16G101-1)
8.《混凝土结构工程施工质量验收规范》 (GB 50204-2015)
9.《建筑工程抗震设防分类标准》 (GB50223-2017)
10.《砌体结构设计规范》 (GB 50003-2011)

二、工程概况

1. 本工程为框架结构，建筑层数一层，结构高度8.60m。
2. 本工程重要性属丙类建筑，建筑结构的安全等级为二级，设计使用年限为50年。
3. 本工程为框架结构，框架抗震等级为四级，抗震设防烈度为6度，地震分组为第一组，地震加速度值为0.05g，建筑抗震设防为丙类，地面粗糙度为B类，场地土类别为Ⅱ类。

三、尺寸、标高

1. 全部尺寸除标注外，均以毫米为单位，标高以米为单位；结构标高比建筑标高低30，
2. 本工程±0.000为室内地面标高，现场指定。

四、使用荷载标准值

1. 基本风压：0.35kN/m，基本雪压：0.45kN/m^2。
2. 楼、屋面活荷载标准值：(kN/m^2)
   楼　面：2.5KN/m^2　　楼梯、走廊：3.5KN/m^2
   上人屋面：2.5KN/m^2　　不上人屋面：0.5KN/m^2
3. 建筑二次装修楼面活荷载标准值，不得超过 0.6kN/m^2。
4. 未经技术鉴定或设计许可，不得改变结构的用途和使用环境，不得随便增加装修荷载，住宅部分建筑装修应严格按建施要求施工，如进行二次装修时，必须先将第一次装修全部凿除。

五、地基基础

基础工程详见基础说明。

六、本工程设计计算所采用的计算程序:PKPM2010

七、钢筋混凝土结构

(一)结构材料

1. 钢筋混凝土平板：采用03ZG301(HRB335级)非标准跨度板按相近大一级跨度板配筋。
2. 各部分混凝土强度等级等级均为C25(除图中另有标注者外)
3. 钢筋级别(除图中另有注明者外)：Φ为HPB300热轧钢筋；Φ为HRB400热轧钢筋；
   钢板及型钢一律选普通碳素钢(Q235)。

(二)现浇部分

1. 本工程混凝土结构的环境类别为：
   地面以上(室内)为一类；卫生间、地面以下及地面以上外露结构的环境类别为二a类。
2. 除图中另有注明者外，结构构件中纵向受力钢筋的混凝土保护层厚度不应小于钢筋直径，并应符合下表要求。

纵向受力钢筋的混凝土保护层最小厚度(mm)

环境类别		板、墙、壳		梁		柱	
		≤C25	>C25	≤C25	>C25	≤C25	>C25
一		20	15	25	20	25	20
二	a	25	20	30	25	30	25
	b	30	25	40	35	40	35

注：1. 受力钢筋的混凝土保护层厚度指钢筋外边缘至混凝土表面的距离。
2. 桩、承台钢筋的混凝土保护层为50mm。

结构混凝土耐久性的基本要求

环境类别	最大水胶比	最低混凝土强度等级	最大氯离子含量(%)	最大碱含量(kg/m³)
一	0.60	C20	0.3	不限制
二a	0.55	C25	0.2	3.0
二b	0.50(0.55)	C30(C25)	0.15	3.0

注：处于严寒和寒冷地区二b，三a类环境中的混凝土应使用引气剂，并可采用括号中的有关参数。

3. 混凝土结构中纵向受力钢筋的最小锚固长度Lae、La见11G101-1页次53
4. 梁中间支坐下部钢筋构造，箍筋及拉筋弯钩构造见11G101-1页次55.
5. 框架柱KZ纵向钢筋连接采用机械连接或焊接连接，连接构造见11G101-1页次57至60.
   梁上柱LZ纵向钢筋构造见11G101-1页次61.
6. 现浇板底筋应伸过梁(墙)中线，且伸入支座的锚固长度，均不应小于5d。
7. 现浇板底短向钢筋应放在长向钢筋之下；支座钢筋的分布筋均为 6@200。
8. 现浇板所标注的钢筋长度按，边支座为钢筋全长，中支座钢筋逢梁(墙)中设置(有标注除外)。
9. 跨度大于4m的板，6m的梁，均要求在跨中起拱L/400；净挑长度大于2m的悬臂梁，要求梁端起拱L/200。
10. 板内预埋管须敷设在板内上下两层钢筋网之间，当埋管处无板面筋时，则需沿管长方向加⌀6@200钢筋，孔洞直径不应大于板厚的1/3，见图1
11. 跨度≥3.6m(双向板为短跨)的楼、屋面板四角均应按图2要求配置板角板面加强筋，图中Dn为板短跨净跨度，当为多跨板时，Dn取相邻板中较大的短跨净跨度。边梁板面支座负筋应锚入边梁内≥La，板底钢筋锚入边梁不应小于10d。

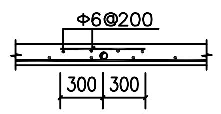

图1 预埋管加筋

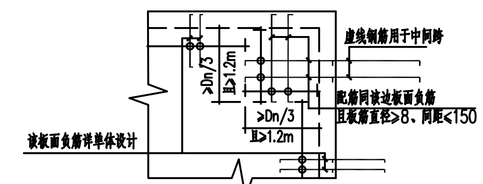

图2 板角板面加强筋

八、钢筋混凝土结构中的砌体填充墙

1. 框架填充墙：
   ±0.000以下为强度MU10的烧结黏土砖，容重不大于18KN/m^3.
   ±0.000以下为强度MU10的烧结黏土砖，容重不大于18KN/m^3.
   砂浆：±0.000以下为M7.5水泥砂浆，±0.000以上墙体采用M5混合砂浆
2. 砌体结构施工质量控制等级B。
3. 楼梯间和人流通道的填充墙应加钢丝网砂浆面层
4. 钢筋混凝土结构中的砌体填充墙，应符合下列要求：
(1). 墙顶应与梁底密切结合。
(2). 填充墙应沿柱(含构造柱)全高每隔500mm设2⌀6拉筋，拉筋应通长伸入墙内。
3. 当填充墙直接砌筑在板上且图中未作处理时，则在墙下板底加2Φ12附加钢筋。
5. 当填充墙长大于5m时，在墙中应加设钢筋混凝土构造柱(GZ)，配筋见《多层和高层混凝土房屋结构抗震构造》03ZG003.
6. 构造柱钢筋在施工主体时上下预留钢筋伸出砼面500长，构造柱砼应待框架主体完成后浇灌，且构造柱上端应留出50左右空隙，粉刷墙面时用干硬性细石砼填实。
7. 当填充墙高大于4m时，墙体半高处或门窗顶应加设钢筋混凝土贯通圈梁，圈梁(QL)截面及配筋见详图。03ZG003页36

九、过梁

1. 当洞口宽不大于1200时，设置截面为墙厚X60钢筋混凝土预制板过梁，板底钢筋3Φ8，分布筋Φ6@200，板长L=洞口宽+2X250.
2. 当洞口宽大于1200且不大于4000时，设置截面为墙厚X200钢筋混凝土现浇过梁，纵筋4Φ12，箍筋Φ6@200，板长L=洞口宽+2X250.

十、其他

1. 当三根或三根以上梁汇交于一点，施工中布放纵筋时，应首先保证悬挑梁纵筋的有效高度，其次保证负筋较大者。
2. 次梁搁在主梁处的附加箍均为每边3根间距60规格同主梁箍筋。
3. 当梁腹板高大于或等于450mm且图中未注明纵[illegible]钢筋GΦ12；间距，根数及构造详图见11G101-1第87页。
4. 本设计梁、柱配筋为平面整体表示方法，按11G101-1《混凝土施工图平面整体表示方法制图规则和构造详图》施工。
5. 本设计结构构造按中南标《多层和高层混凝土房屋结构抗震构造》03ZG003施工。
6. 凡未尽事宜均严格按现行国家有关技术标准、技术规范或规程施工。

11. 楼板孔洞加强筋见图3.

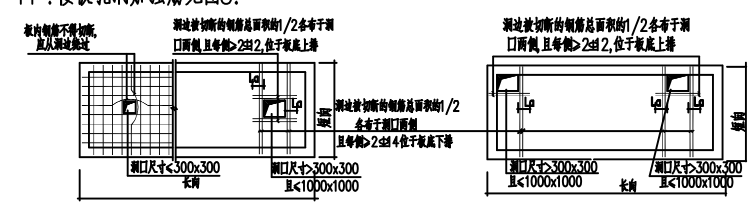

图3 楼板孔洞加强筋

湖北佳境建筑设计有限公司 证书编号:A142008315				工程名称	
				项　目	白陵寺正殿
工程负责人		设　计		结构设计说明	设计号	
审　核		制　图			图　号	结施-01
审　定		校　对		CAD 图号 dssb-j	日　期	2022.07

建　筑			给排水		
结　构					
电　气					
暖　通					

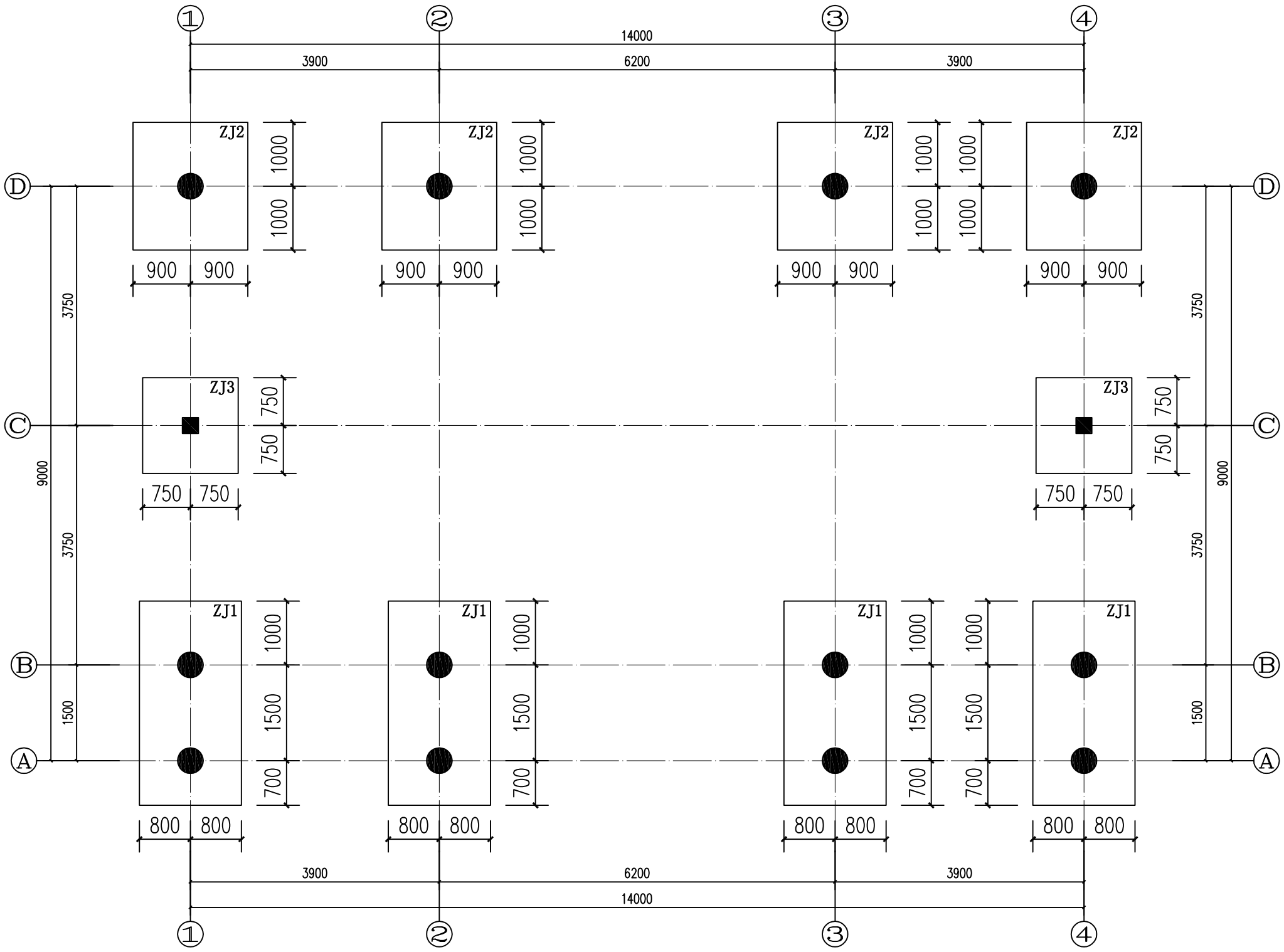

基础布置平面图 1:50

湖北佳境建筑设计有限公司 证书编号:A142008315				工程名称			
				项　目	白陵寺正殿		
工程负责人		设　计		基础布置平面图		设计号	
审　核		制　图				图　号	结施-02
审　定		校　对		CAD 图号	dssb-j	日　期	2022.07

给排水
建筑
结构
电气
暖通

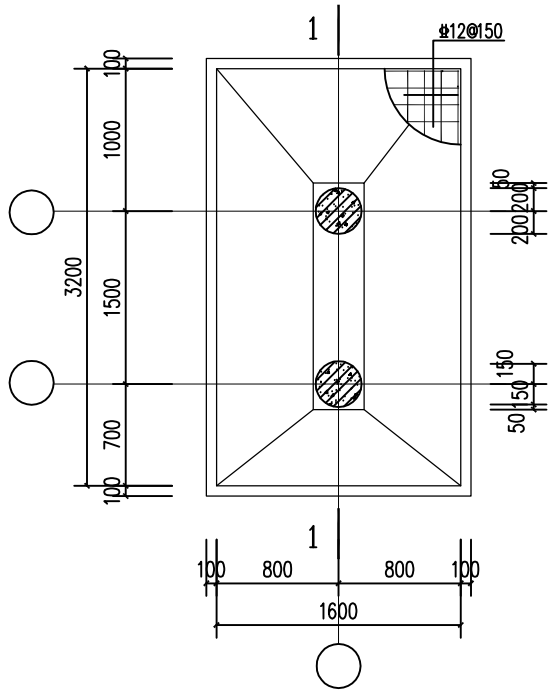

ZJ-1

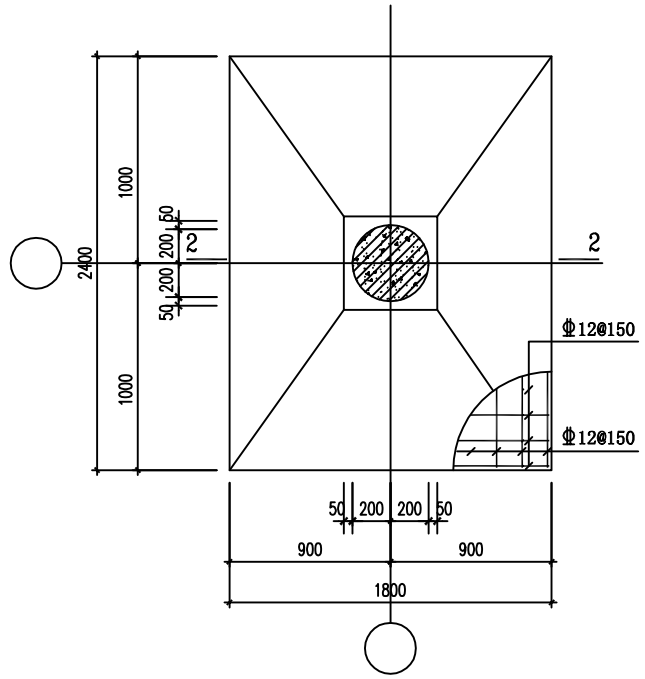

ZJ-2

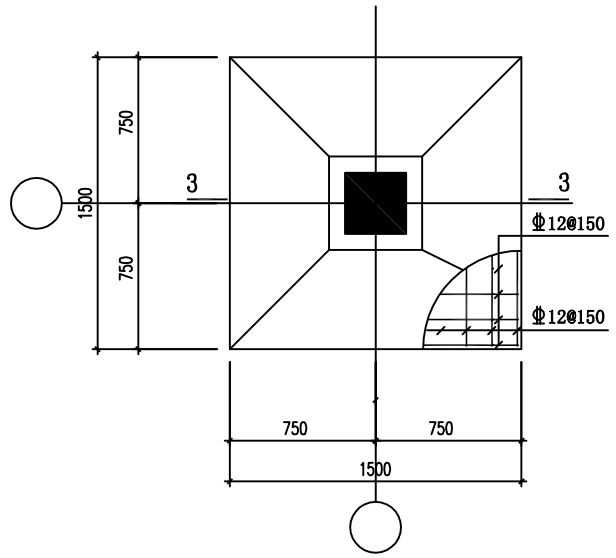

ZJ-3

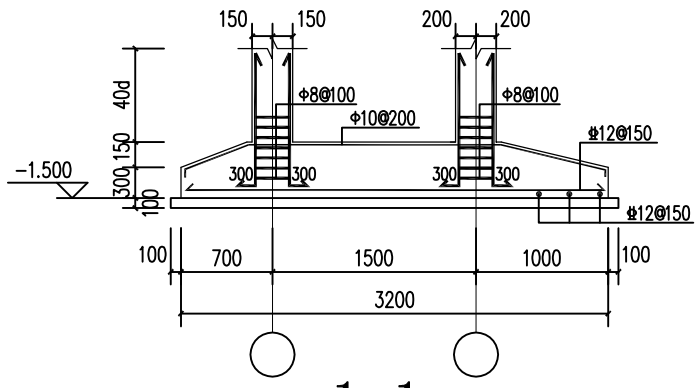

1-1

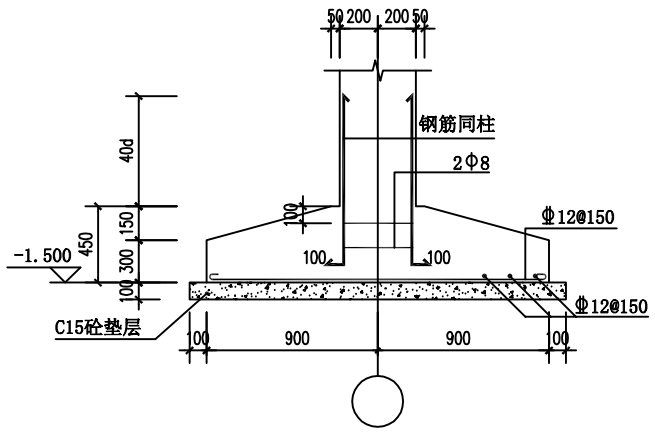

2-2

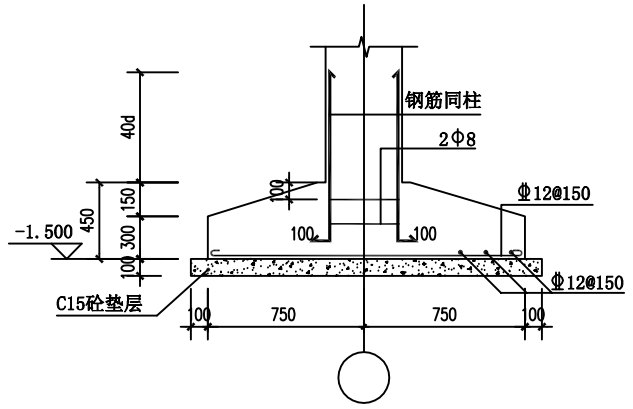

3-3

基础施工说明:

1、图中尺寸除高程以米计外，其余均以毫米为单位。

2、因建设方未提供地质报告，基础形式采用独立基础，基础特征值为按fak=180kpa，基础深度为自然地面下-1.500m,必须入老土层以下500mm.

3、基础混凝土强度采用C25，钢筋强度等级设计值：Φ为HPB300，Φ为HRB400。

4、钢筋网净保护层：有垫层者为40毫米，无垫层者为70，垫层混凝土为C15，100厚。

5、在施工和使用过程中应同时修好场地内的排水系统，并做好与场地外排水系统的联接，基底严禁长时间积水浸泡或曝晒,如遇泡槽,须将软土清理干净方可继续施工。

6、基础挖好后，通知有关勘察人员前往验槽。待勘察单位、质检单位、设计单位、监理单位认可后再施工基础，如与现场不符,应该及时通知设计单位。

7、在砌砖体-0.060标高处作1:2水泥砂浆墙身防潮层,掺3%防水粉。

8、作好施工中和施工后的检测和监测工作，以确保工程质量，适当加强建筑物的整体强度与刚度。

9、其余未尽事宜严格按国家现行有关规范进行施工。

湖北佳境建筑设计有限公司 证书编号:A142008315				工程名称			
				项　目	白陵寺正殿		
工程负责人		设　计		基础大样图　基础施工说明		设计号	
审　核		制　图				图　号	结施-03
审　定		校　对		CAD 图号	dssb-j	日　期	2022.07

给排水

建筑 结构 电气 暖通

给排水

建筑
结构
电气
暖通

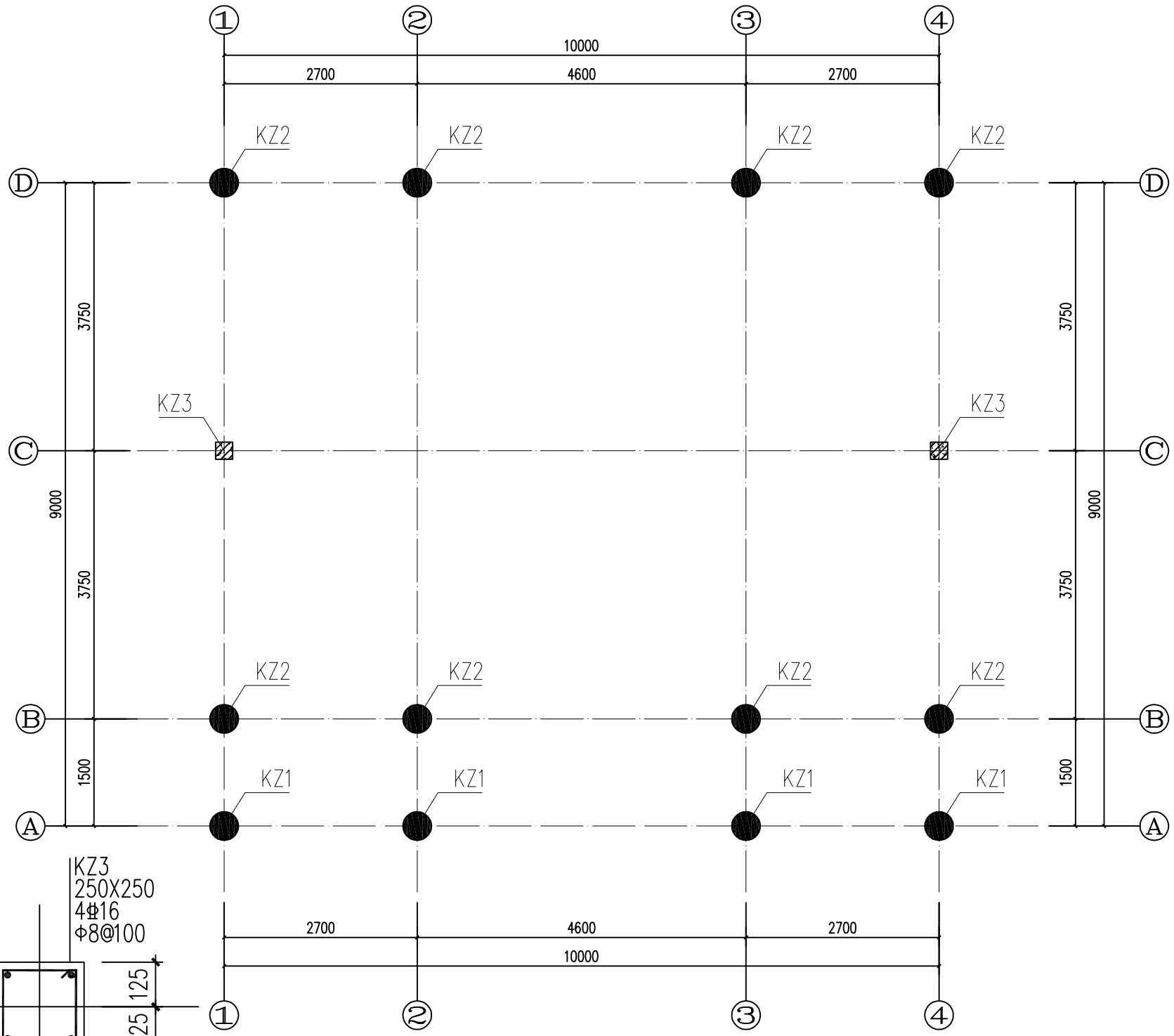

柱定位平面图 1:50

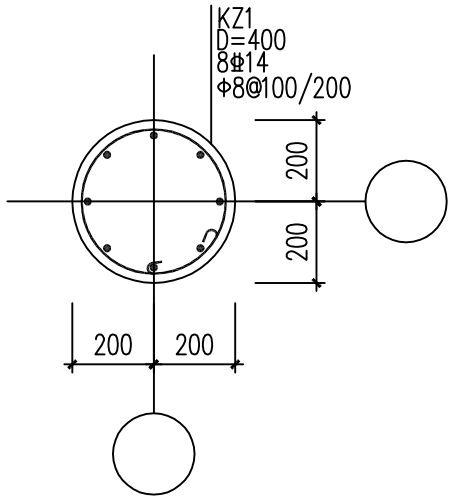

KZ1大样图

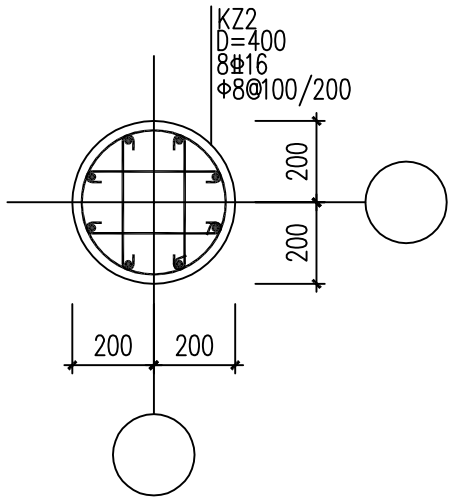

KZ2大样图

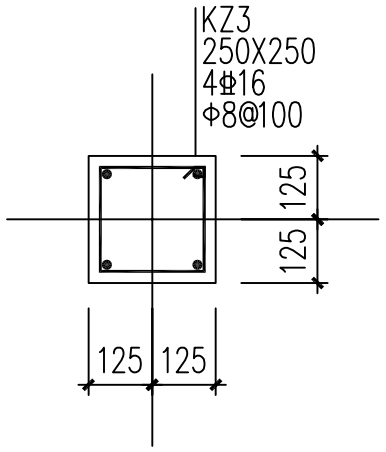

KZ3大样图

湖北佳境建筑设计有限公司 证书编号:A142008315				工程名称			
				项　目	白陵寺正殿		
工程负责人		设　计		柱定位平面图		设计号	
审　核		制　图				图　号	结施-04
审　定		校　对		CAD 图号	dssb-j	日　期	2022.07

给排水

建筑
结构
电气
暖通

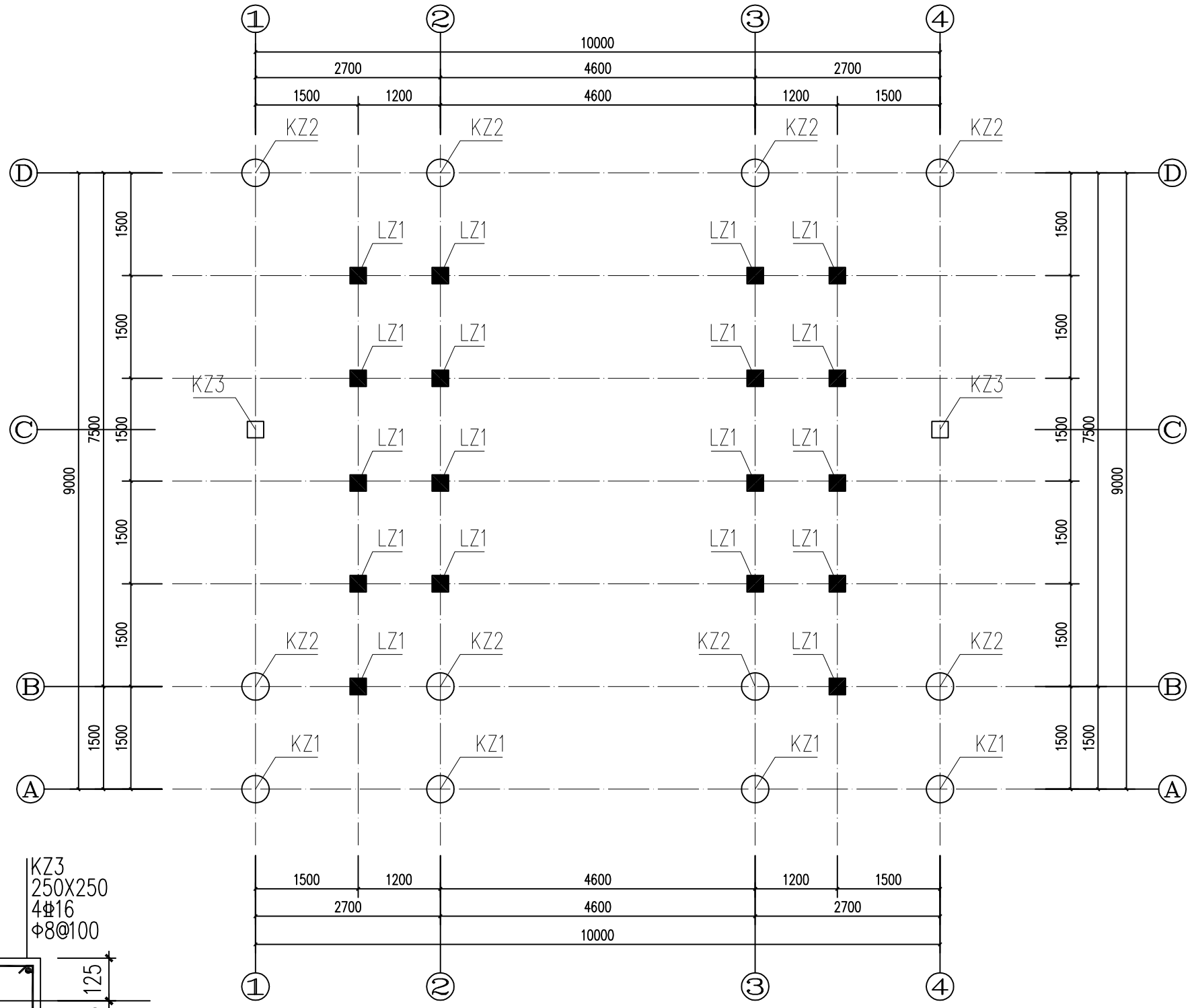

梁上柱定位平面图 1:50

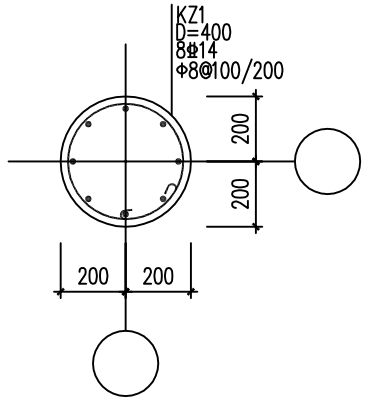

KZ1大样图

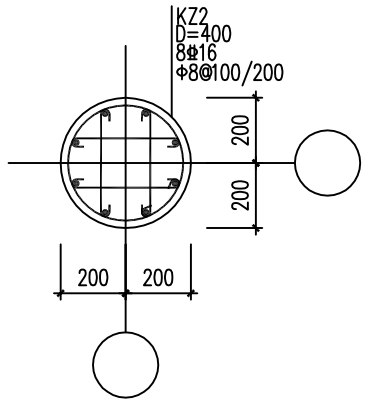

KZ2大样图

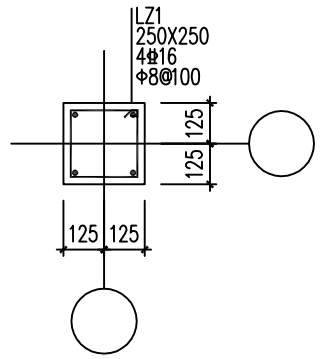

LZ1大样图

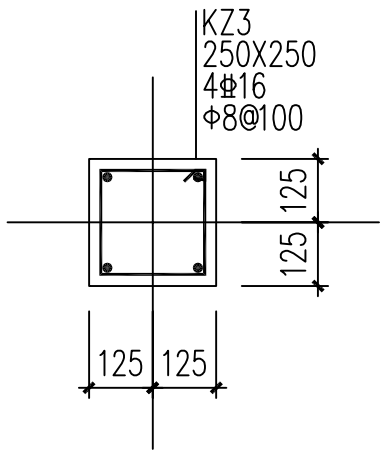

KZ3大样图

湖北佳境建筑设计有限公司 证书编号:A142008315				工程名称			
				项　目	白陵寺正殿		
工程负责人		设　计		梁上柱定位平面图		设计号	
审　核		制　图				图　号	结施-05
审　定		校　对		CAD 图号	dssb-j	日　期	2022.07

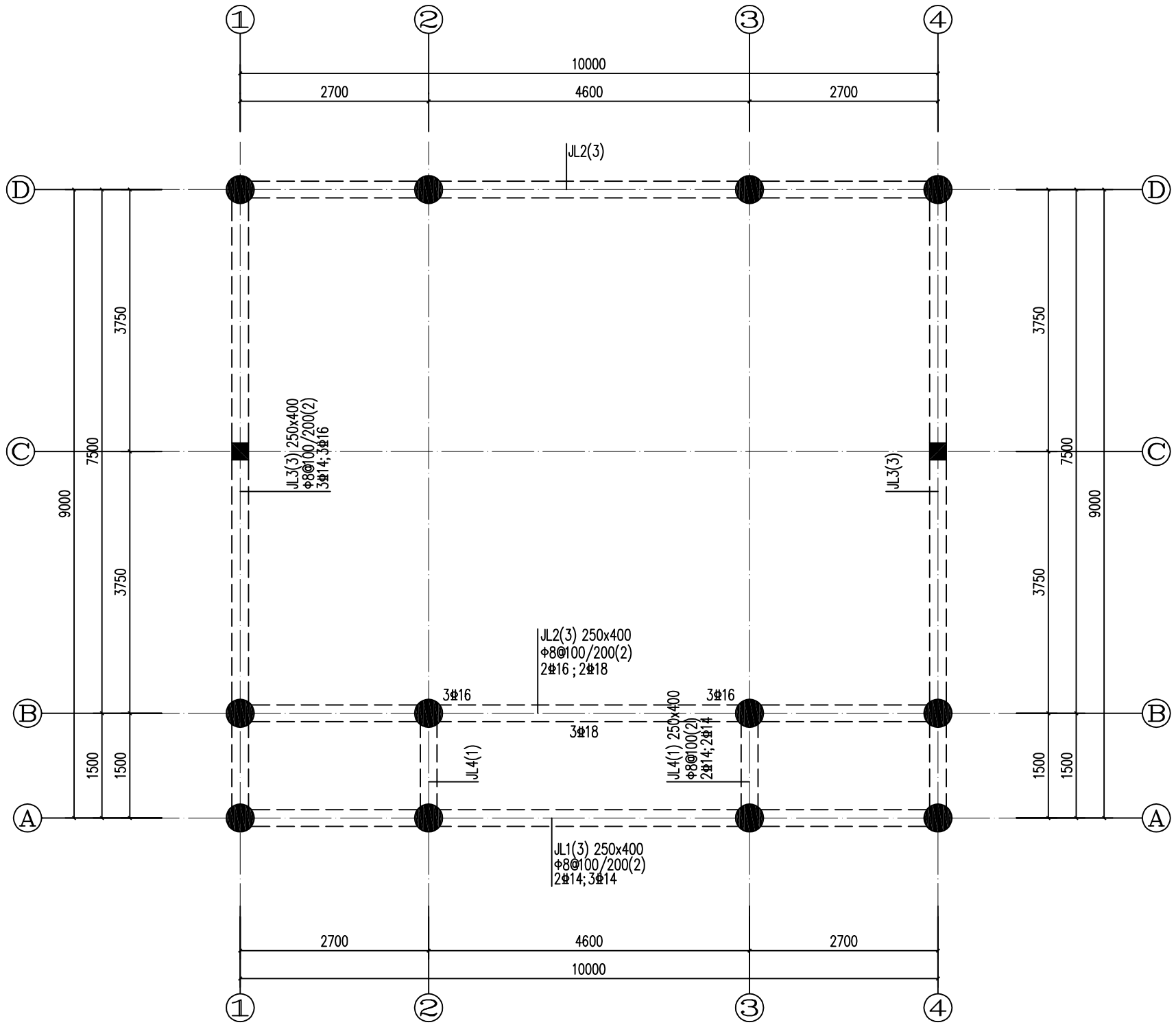

基础梁配筋图 1:50

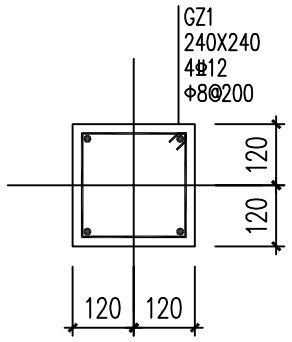

GZ1大样图

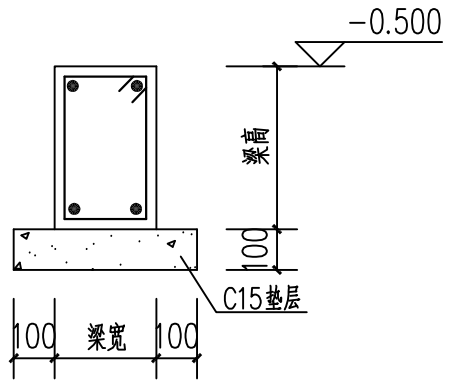

JL模板图

湖北佳境建筑设计有限公司 证书编号:A142008315				工程名称			
				项　目	白陵寺正殿		
工程负责人		设　计		基础梁配筋图		设计号	
审　核		制　图				图　号	结施-06
审　定		校　对		CAD 图号	dssb-j	日　期	2022.07

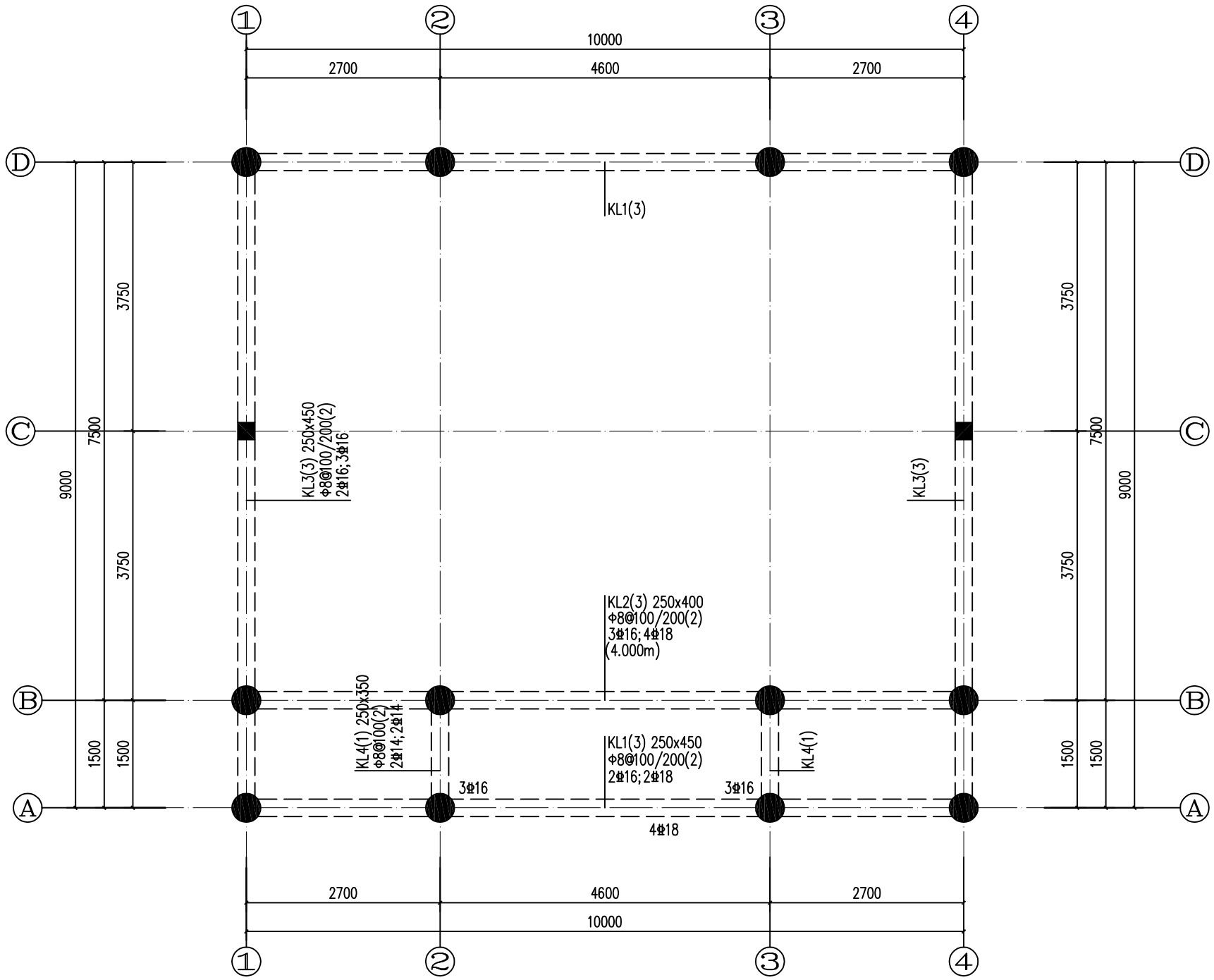

4.600m梁配筋图 1:50

湖北佳境建筑设计有限公司 证书编号:A142008315				工程名称			
				项　目	白陵寺正殿		
工程负责人		设　计		4.600m梁配筋图		设计号	
审　核		制　图				图　号	结施-07
审　定		校　对		CAD 图号	dssb-j	日　期	2022.07

给排水
建筑
结构
电气
暖通

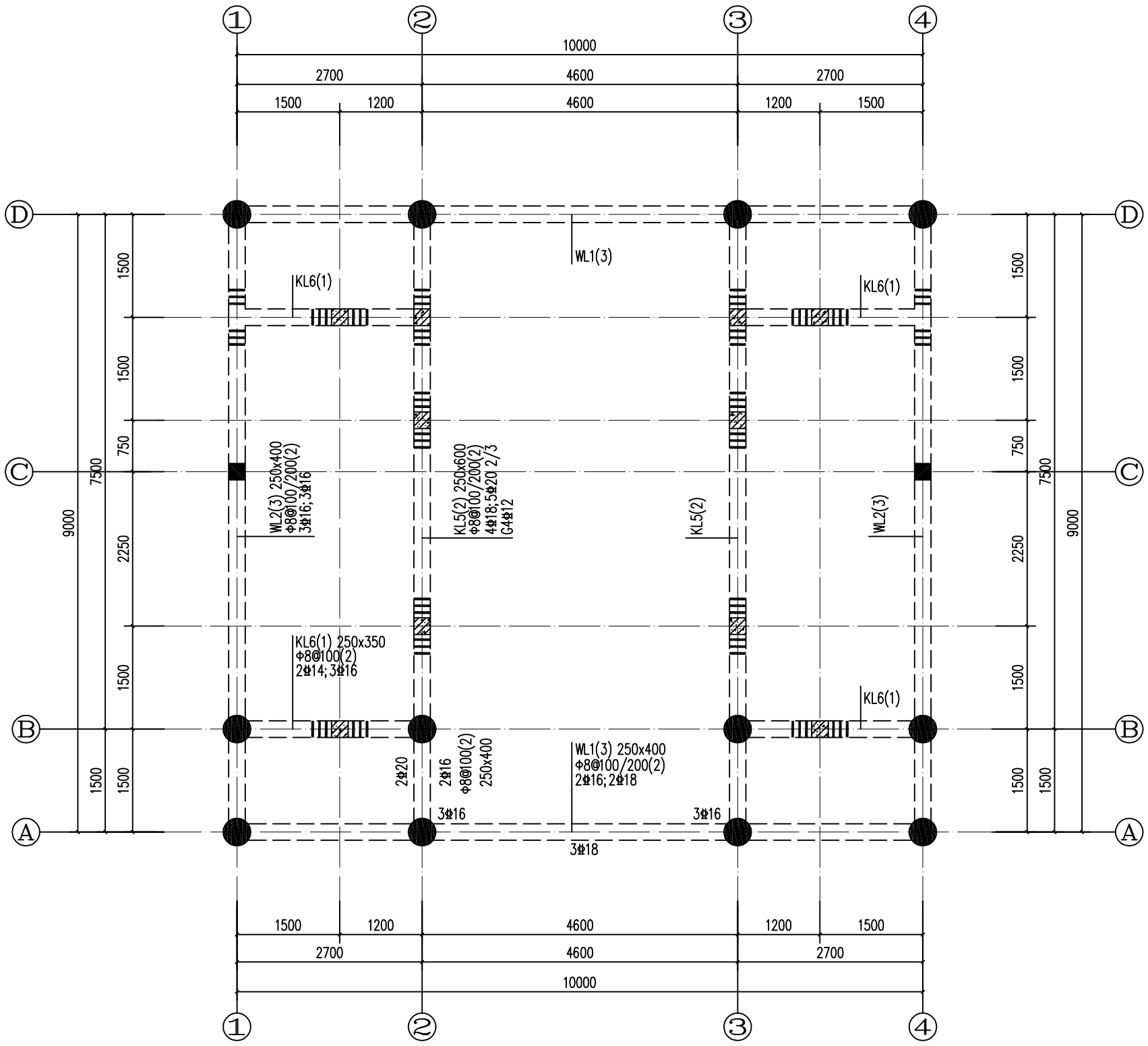

5.950m梁配筋图 1:50

湖北佳境建筑设计有限公司 证书编号:A142008315				工程名称			
				项　目	白陵寺正殿		
工程负责人		设　计		5.950m梁配筋图		设计号	
审　核		制　图				图　号	结施-08
审　定		校　对		CAD 图号	dssb-j	日　期	2022.07

给排水
建筑
结构
电气
暖通

给排水

建筑
结构
电气
暖通

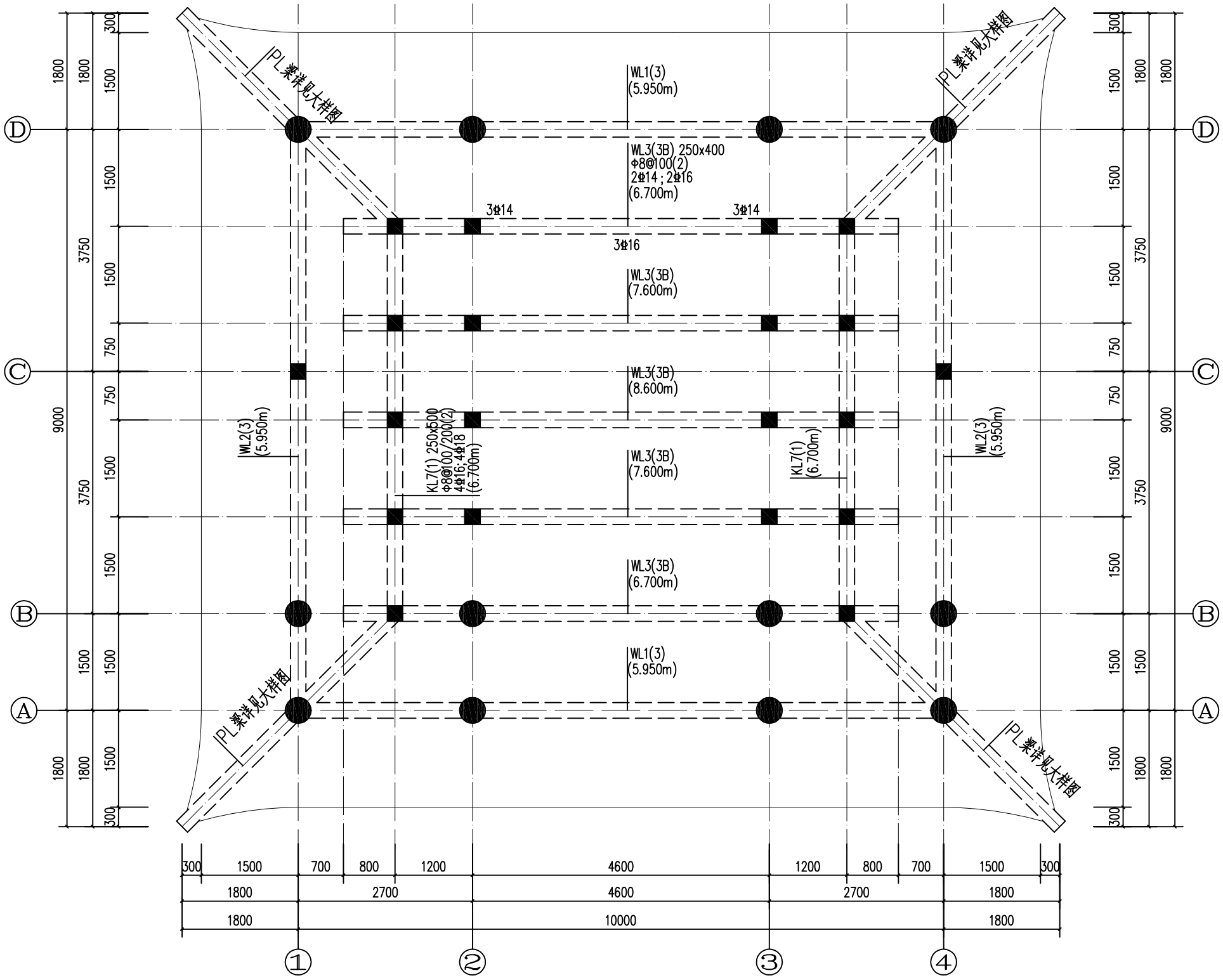

檐口5.350m屋面梁配筋图 1:50

湖北佳境建筑设计有限公司 证书编号:A142008315				工程名称			
				项　目	白陵寺正殿		
工程负责人		设　计		檐口5.350m屋面梁配筋图		设计号	
审　核		制　图				图　号	结施-09
审　定		校　对		CAD 图号	dssb-j	日　期	2022.07

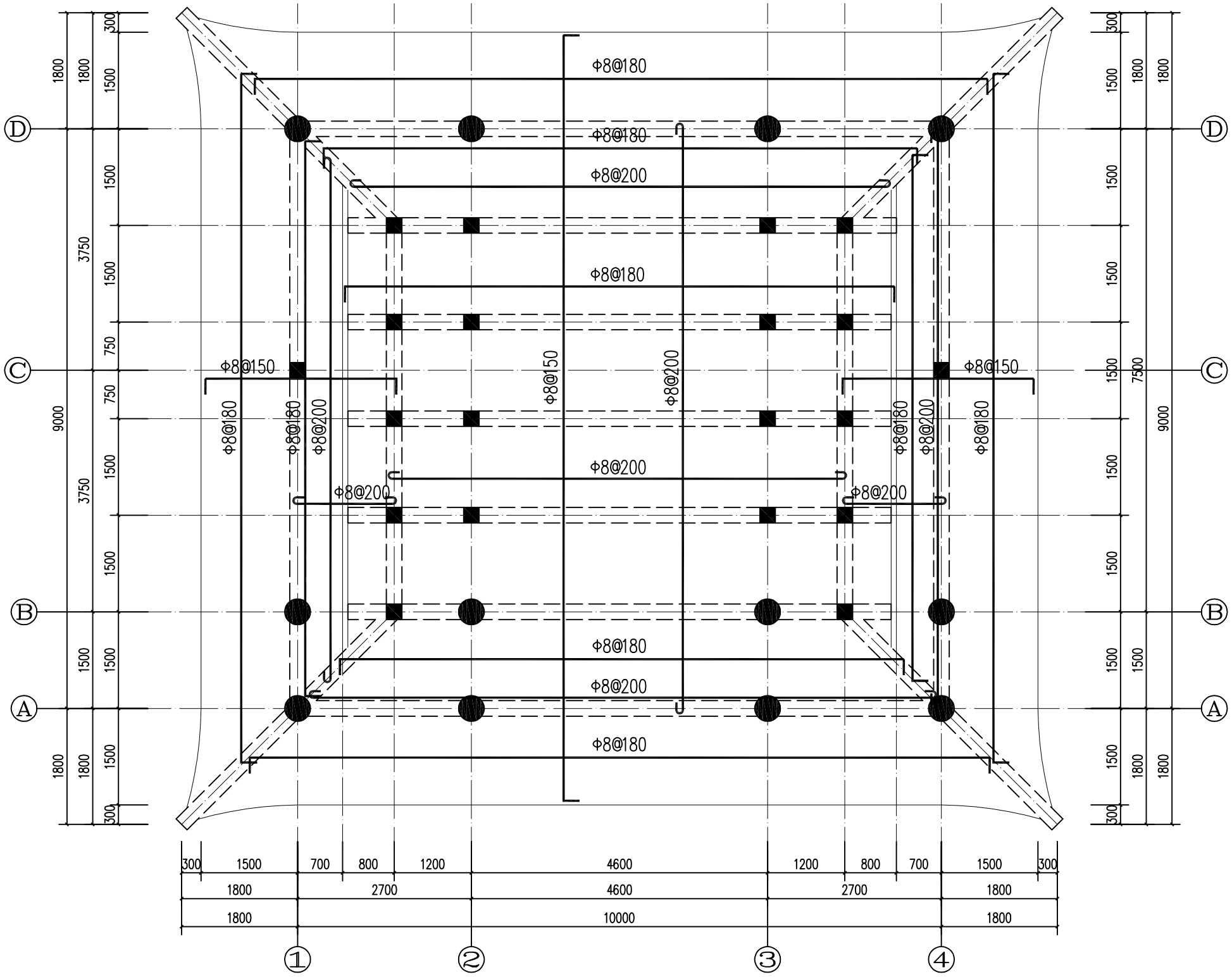

檐口5.350m屋面板配筋图 1:50

说 明:
1、板厚均为100mm
2、未标明的底筋均为 8@180
3、图中未注明负筋分布筋均为 8@200
4、板面负筋长度从梁边算起

湖北佳境建筑设计有限公司 证书编号:A142008315				工程名称			
				项 目	白陵寺正殿		
工程负责人		设 计		檐口5.350m屋面板配筋图		设计号	
审 核		制 图				图 号	结施-10
审 定		校 对		CAD 图号	dssb-j	日 期	2022.07

给排水
建筑
结构
电气
暖通

给排水

建筑 结构 电气 暖通

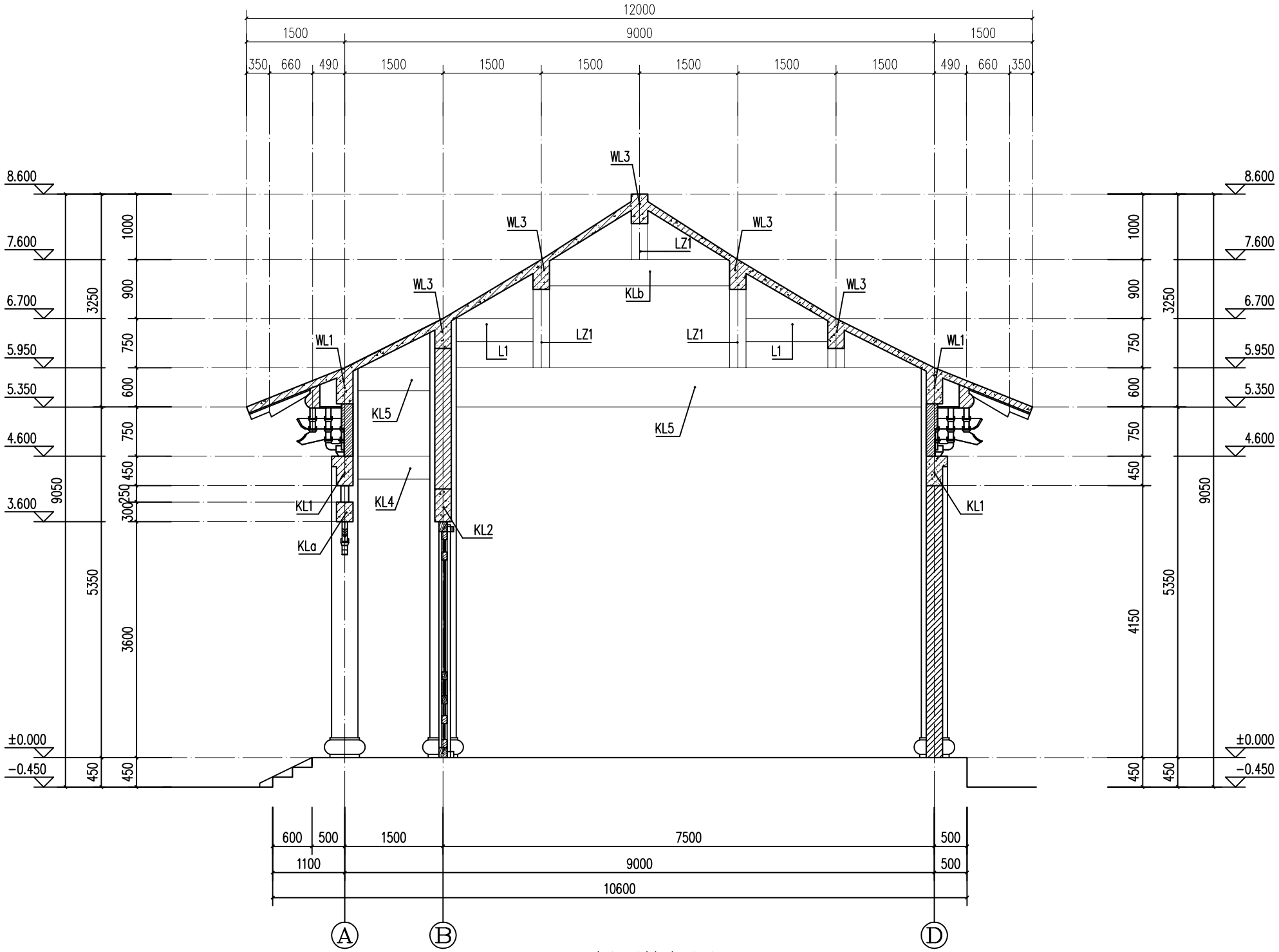

1-1剖面构架图 1:50

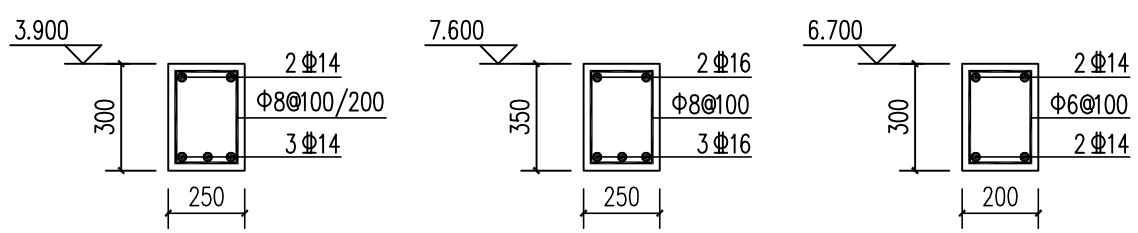

KLa KLb L1

湖北佳境建筑设计有限公司 证书编号:A142008315				工程名称			
				项 目	白陵寺正殿		
工程负责人		设 计		1-1剖面构架图		设计号	
审 核		制 图				图 号	结施-11
审 定		校 对		CAD 图号	dssb-j	日 期	2022.07

给排水

建筑 结构 电气 暖通

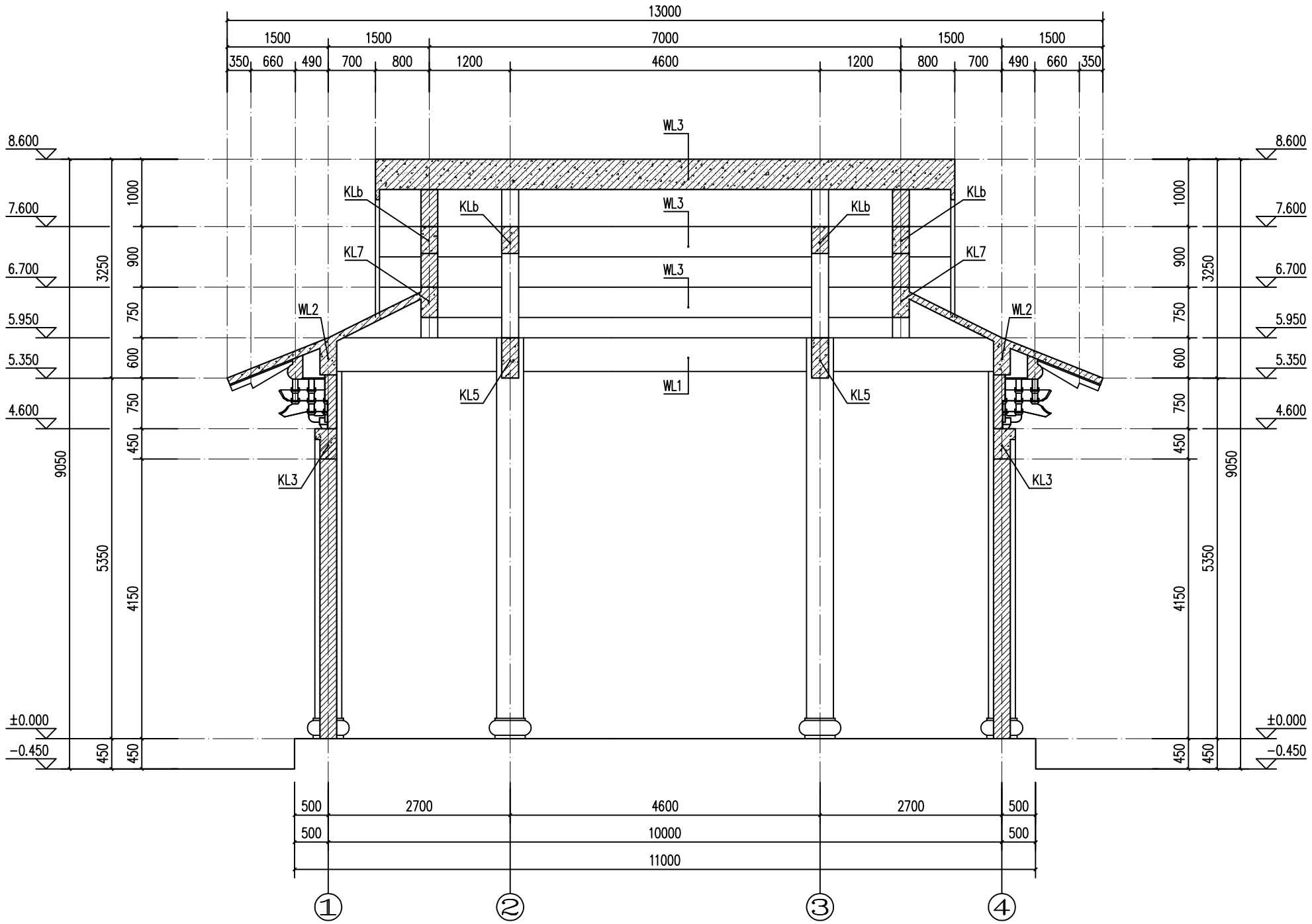

2-2剖面构架图 1:50

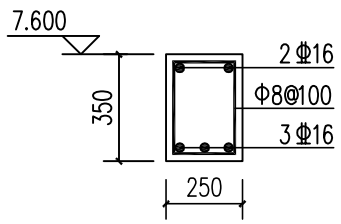

KLb

湖北佳境建筑设计有限公司 证书编号:A142008315				工程名称			
				项　目	白陵寺正殿		
工程负责人		设　计		2-2剖面构架图		设计号	
审　核		制　图				图　号	结施-12
审　定		校　对		CAD 图号	dssb-j	日　期	2022.07

给排水

建筑 结构 电气 暖通

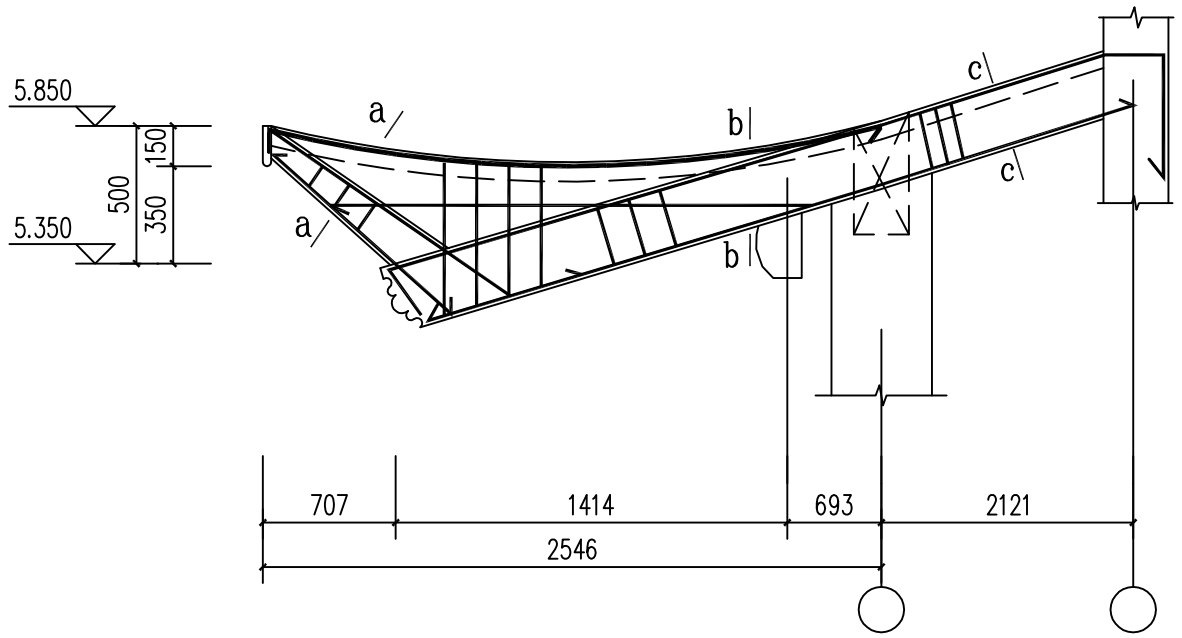

PL1配筋图

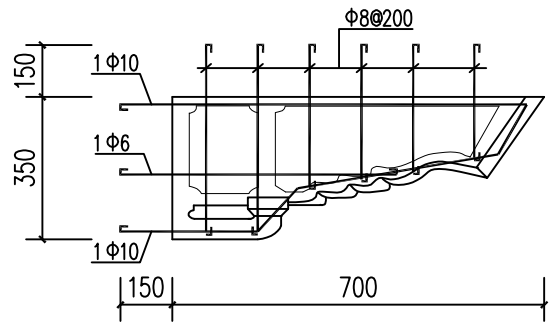

雀替配筋图

注：厚80mm

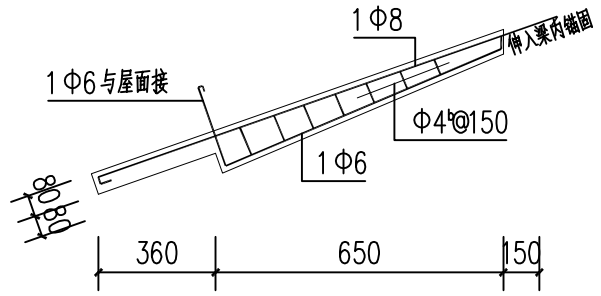

檐椽大样图

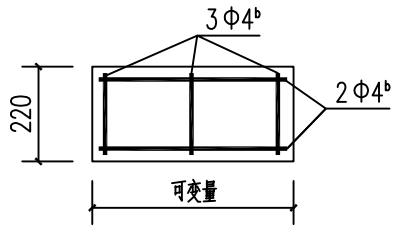

望板(预制)

注：板厚20mm

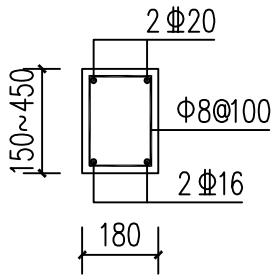

a－a

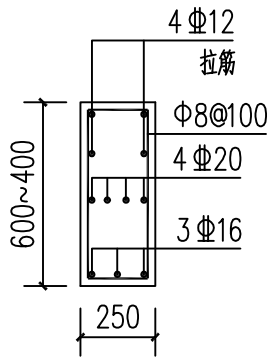

b－b

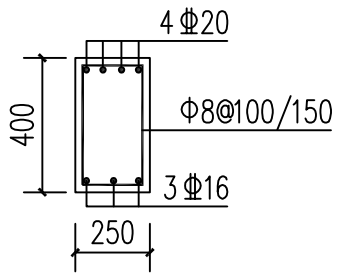

c－c

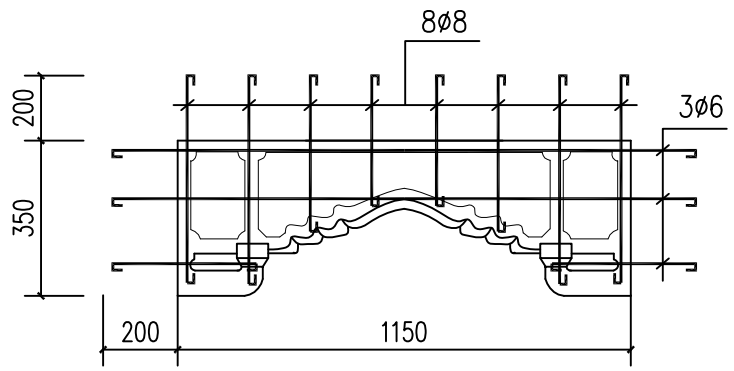

骑马雀替配筋图

厚80

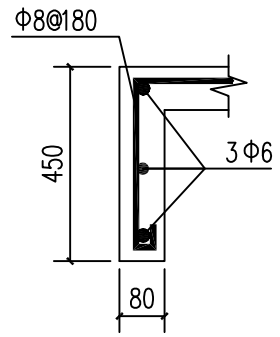

博风板配筋

湖北佳境建筑设计有限公司 证书编号:A142008315				工程名称			
				项　目	白陵寺正殿		
工程负责人		设　计		结构大样图		设计号	
审　核		制　图				图　号	结施-13
审　定		校　对		CAD 图号	dssb-j	日　期	2022.07